S30 G mit Ekko G L 67 und Wandanschluss
Speicherstein

Camina
EXCLUSIVE FIREDESIGN

Abbildung: S30 G mit Ekko G L 67 und Wandanschluss
Oberflächenveredelung: Camina Silikatanstrich

Standard

Stahlblech anthrazit (matt)

Wand-anschluss

Hinterlüftete Rückwand

Gesamt-gewicht

kg

ca. 470 kg

Optional

Glaskeramik schwarz (glänzend)

Zubehör

LED-Ambiente Beleuchtung

Gas-Kamineinsatz

Ekko G L 67
Leistungsbereich:
I_{2E} / I_{2H}: 3,4 – 9,1 kW
I_{2ELL}: 2,9 – 9,2 kW
$I_{3B/P\,50}$: 2,0 – 9,2 kW
Abgasanschluss: Ø 130 / 200 mm
reduziert auf Ø 100 / 150 mm

A

Mehr Infos unter
www.camina-schmid.de

Speicherbeton

Speicherbeton

Maßzeichnungen
S30 G mit Ekko G L 67 und Wandanschluss

Camina
EXCLUSIVE FIREDESIGN

Frontansicht M 1:20

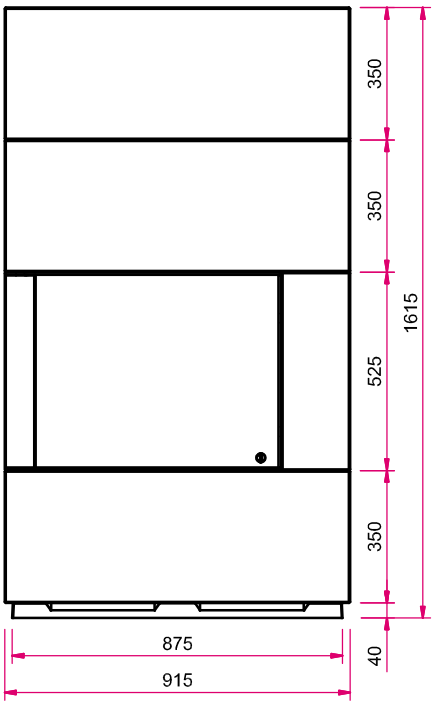

Seitenansicht links M 1:20

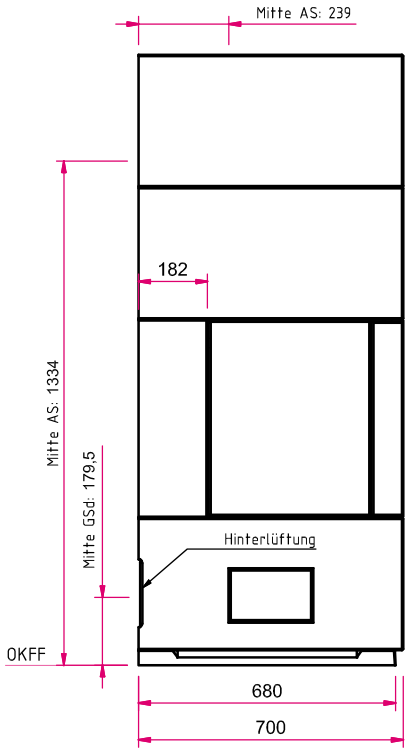

Achtung! Eine 230 V Anschlussleitung mit mind. zwei Schuko Steckdosen muss im Inneren der Anlage vorgesehen werden!
Hinweis: Mit **optionalem Zubehör** bitte die Angaben in den Preislisten beachten.
AS: Abgasstutzen, **GSD:** Gassteckdose, **OKFF:** Oberkante Fertigfußboden

Draufsicht M 1:20

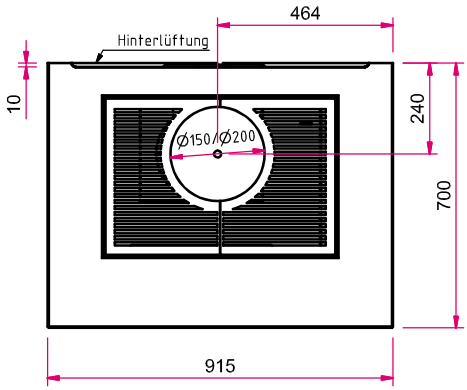

04 / 2020

Abbildungen ähnlich. Alle Abbildungen und Zeichnungen sind urheberrechtlich geschützt. Verwertung oder Veröffentlichung, auch einzelner Details, nur mit unserer Genehmigung.
Farbliche und technische Änderungen durch Weiterentwicklungen sowie Irrtümer vorbehalten. Weitere Informationen finden Sie unter **www.camina-schmid.de**

S30 G mit Ekko G L 67 und Deckenanschluss
Speicherstein

Camina
EXCLUSIVE FIREDESIGN

Abbildung: S30 G mit Ekko G L 67 und Deckenanschluss
Oberflächenveredelung: Camina Silikatanstrich

Standard

Stahlblech anthrazit (matt)

Deckenanschluss Ø 150 mm oder Ø 200 mm

Hinterlüftete Rückwand

Gesamtgewicht

ca. 470 kg

Gas-Kamineinsatz

Ekko G L 67
Leistungsbereich:
I_{2E} / I_{2H}: 3,4 – 9,1 kW
I_{2ELL}: 2,9 – 9,2 kW
$I_{3B/P\,50}$: 2,0 – 9,2 kW
Abgasanschluss: Ø 130 / 200 mm
reduziert auf Ø 100 / 150 mm

A

Mehr Infos unter
www.camina-schmid.de

Optional

Glaskeramik schwarz (glänzend)

Zubehör

LED-Ambiente Beleuchtung

Speicherbeton

Speicherbeton

Maßzeichnungen
S30 G mit Ekko G L 67 und Deckenanschluss

Frontansicht M 1:20

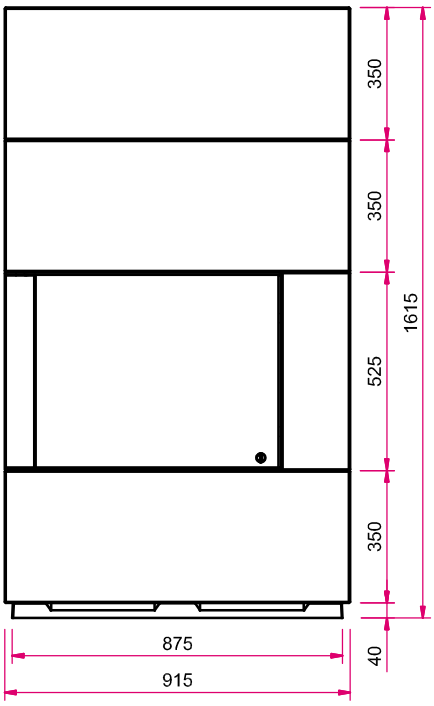

Seitenansicht links M 1:20

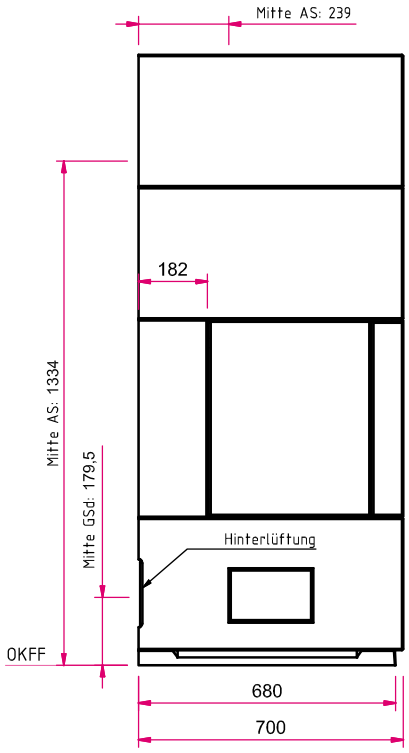

Achtung! Eine 230 V Anschlussleitung mit mind. zwei Schuko Steckdosen muss im Inneren der Anlage vorgesehen werden!
Hinweis: Mit **optionalem Zubehör** bitte die Angaben in den Preislisten beachten.
AS: Abgasstutzen, **GSD:** Gassteckdose, **OKFF:** Oberkante Fertigfußboden

Draufsicht M 1:20

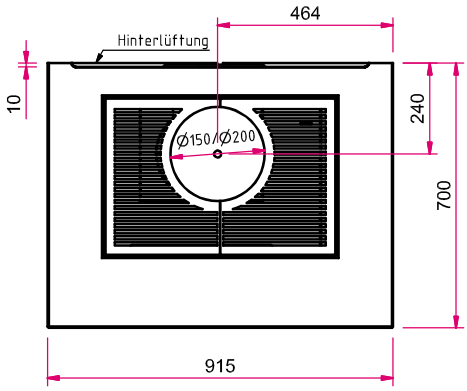

04 / 2020

Abbildungen ähnlich. Alle Abbildungen und Zeichnungen sind urheberrechtlich geschützt. Verwertung oder Veröffentlichung, auch einzelner Details, nur mit unserer Genehmigung.
Farbliche und technische Änderungen durch Weiterentwicklungen sowie Irrtümer vorbehalten. Weitere Informationen finden Sie unter **www.camina-schmid.de**

S30 G mit Ekko G R 67 und Wandanschluss
Speicherstein

Camina
EXCLUSIVE FIREDESIGN

Abbildung: S30 G mit Ekko G R 67 und Wandanschluss
Oberflächenveredelung: Camina Silikatanstrich

Standard

- Stahlblech anthrazit (matt)
- Wand-anschluss
- Hinterlüftete Rückwand

Gesamt-gewicht

kg
ca. 470 kg

Optional

- Glaskeramik schwarz (glänzend)

Zubehör

- LED-Ambiente Beleuchtung

Gas-Kamineinsatz

Ekko G R 67
Leistungsbereich:
I_{2E} / I_{2H}: 3,4 – 9,1 kW
I_{2ELL}: 2,9 – 9,2 kW
$I_{3B/P\,50}$: 2,0 – 9,2 kW
Abgasanschluss: Ø 130 / 200 mm
reduziert auf Ø 100 / 150 mm

A

Mehr Infos unter
www.camina-schmid.de

Speicherbeton

Speicherbeton

Maßzeichnungen
S30 G mit Ekko G R 67 und Wandanschluss

Camina
EXCLUSIVE FIREDESIGN

Frontansicht M 1:20

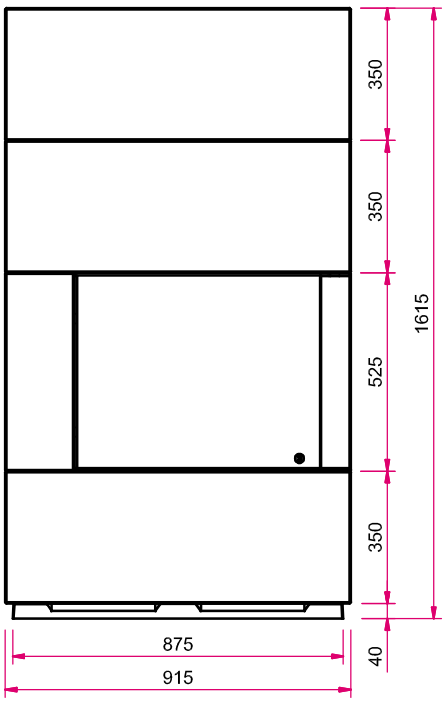

Seitenansicht links M 1:20

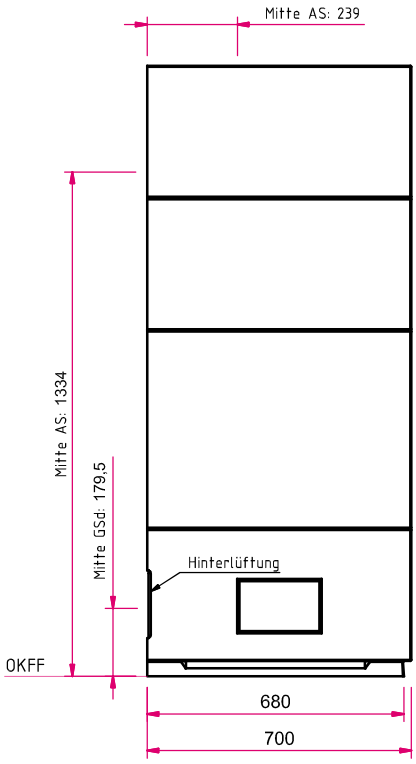

Achtung! Eine 230 V Anschlussleitung mit mind. zwei Schuko Steckdosen muss im Inneren der Anlage vorgesehen werden!
Hinweis: Mit **optionalem Zubehör** bitte die Angaben in den Preislisten beachten.
AS: Abgasstutzen, **GSD:** Gassteckdose, **OKFF:** Oberkante Fertigfußboden

Draufsicht M 1:20

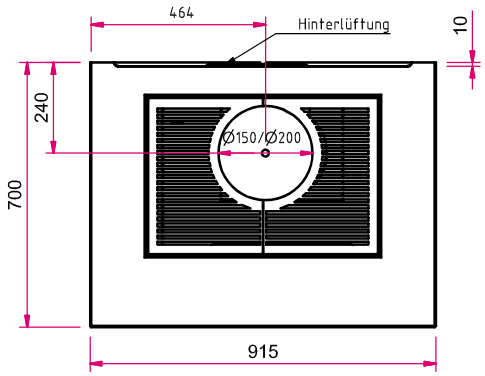

04 / 2020
Abbildungen ähnlich. Alle Abbildungen und Zeichnungen sind urheberrechtlich geschützt. Verwertung oder Veröffentlichung, auch einzelner Details, nur mit unserer Genehmigung.
Farbliche und technische Änderungen durch Weiterentwicklungen sowie Irrtümer vorbehalten. Weitere Informationen finden Sie unter **www.camina-schmid.de**

S30 G mit Ekko G R 67 und Deckenanschluss
Speicherstein

Camina
EXCLUSIVE FIREDESIGN

Abbildung: S30 G mit Ekko G R 67 und Deckenanschluss
Oberflächenveredelung: Camina Silikatanstrich

Standard

Stahlblech anthrazit (matt)

Deckenanschluss Ø 150 mm oder Ø 200 mm

Hinterlüftete Rückwand

Gesamtgewicht

ca. 470 kg

Gas-Kamineinsatz

Ekko G R 67
Leistungsbereich:
I_{2E} / I_{2H}: 3,4 – 9,1 kW
I_{2ELL}: 2,9 – 9,2 kW
$I_{3B/P\,50}$: 2,0 – 9,2 kW
Abgasanschluss: Ø 130 / 200 mm
reduziert auf Ø 100 / 150 mm

A

Mehr Infos unter
www.camina-schmid.de

Optional

Glaskeramik schwarz (glänzend)

Zubehör

LED-Ambiente Beleuchtung

Speicherbeton

Speicherbeton

Maßzeichnungen
S30 G mit Ekko G R 67 und Deckenanschluss

Frontansicht M 1:20

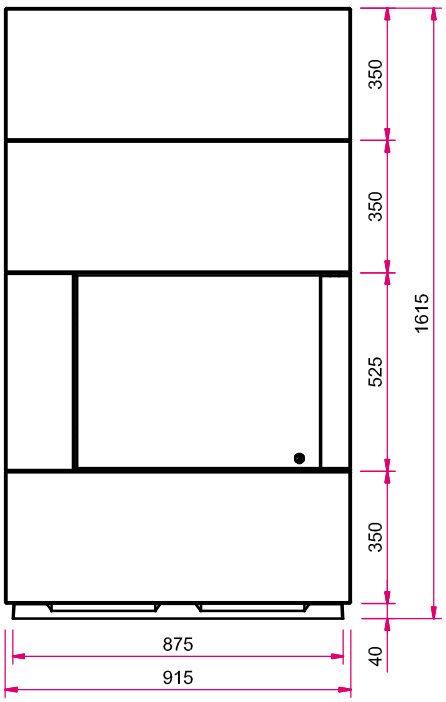

Seitenansicht links M 1:20

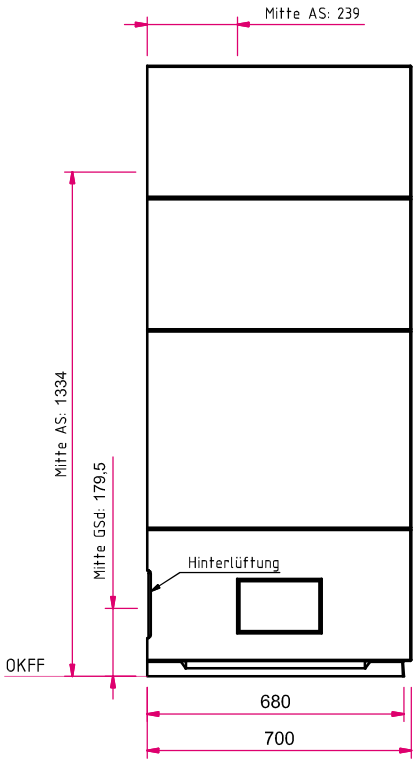

Achtung! Eine 230 V Anschlussleitung mit mind. zwei Schuko Steckdosen muss im Inneren der Anlage vorgesehen werden!
Hinweis: Mit **optionalem Zubehör** bitte die Angaben in den Preislisten beachten.
AS: Abgasstutzen, **GSD:** Gassteckdose, **OKFF:** Oberkante Fertigfußboden

Draufsicht M 1:20

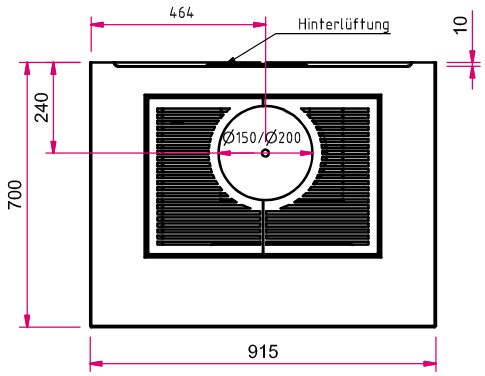

04 / 2020
Abbildungen ähnlich. Alle Abbildungen und Zeichnungen sind urheberrechtlich geschützt. Verwertung oder Veröffentlichung, auch einzelner Details, nur mit unserer Genehmigung.
Farbliche und technische Änderungen durch Weiterentwicklungen sowie Irrtümer vorbehalten. Weitere Informationen finden Sie unter **www.camina-schmid.de**