S23 GO-Line mit Wandanschluss
Wärmespeicher-Anlage

Camina
EXCLUSIVE FIREDESIGN

Abbildung: S23 GO-Line als Wärmespeicher-Anlage mit Wandanschluss
Oberflächenveredelung: Camina Silikatanstrich

Standard

Tür schwenkbar
Anschlag li./re.

Front Kristall

Gesamtgewicht

kg

ca.
630 kg

Grundofen

Ekko GO 45(45)57 mit Drehzug
NW-Leistung: 2,0 kW
Abgang für Rauchrohr: Ø 160 mm

Zubehör

SMR

Vorlegeplatte

Speicherbeton

Speicherbeton

A+

Mehr Infos unter
www.camina-schmid.de

30/0230-5600

Maßzeichnungen
S23 GO-Line mit Wandanschluss

Camina
EXCLUSIVE FIREDESIGN

Frontansicht M 1:20

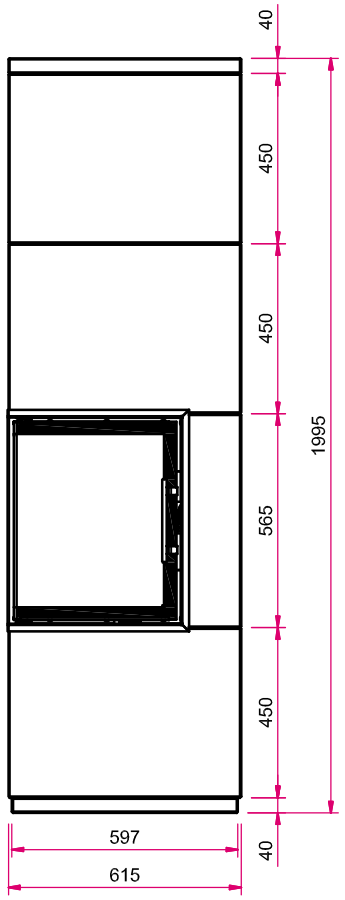

Seitenansicht links M 1:20

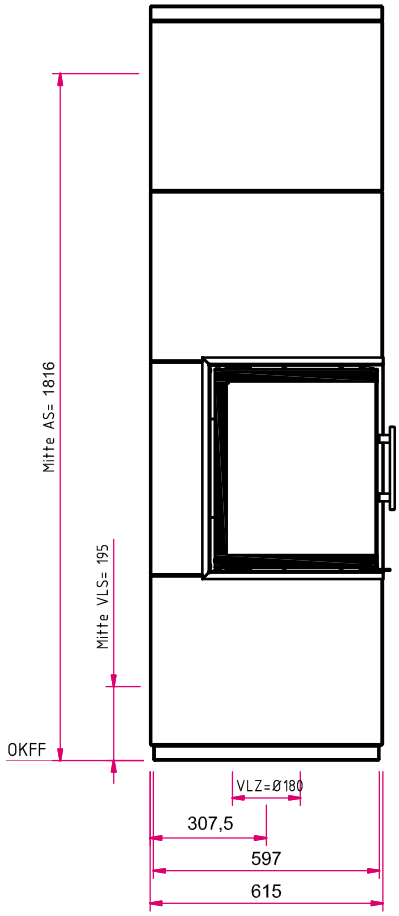

AS: Abgasstutzen, **VLS:** Verbrennungsluftstutzen, **VLZ:** Verbrennungsluftzufuhr, **OKFF:** Oberkante Fertigfußboden

Seitenansicht rechts M 1:20

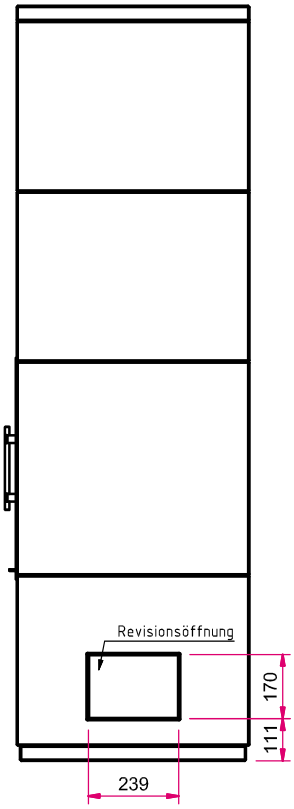

Hinweis: Mit **optionalem Zubehör** bitte die Angaben in den Preislisten beachten.

Draufsicht M 1:20

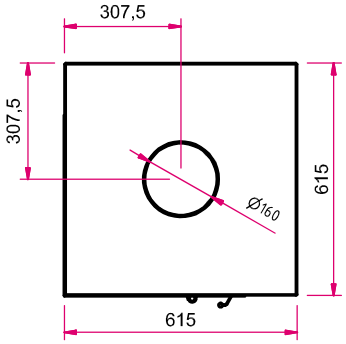

Estrichaussparung (Ansicht Unterseite) M 1:20

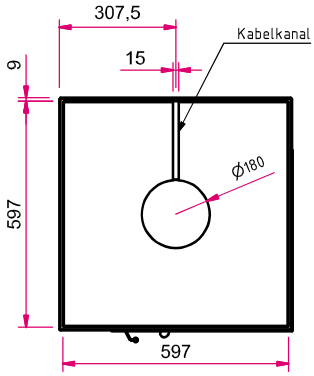

Abbildungen ähnlich. Alle Abbildungen und Zeichnungen sind urheberrechtlich geschützt. Verwertung oder Veröffentlichung, auch einzelner Details, nur mit unserer Genehmigung.
Farbliche und technische Änderungen durch Weiterentwicklungen sowie Irrtümer vorbehalten. Weitere Informationen finden Sie unter **www.camina-schmid.de**

04 / 2020

S23 GO-Line mit Deckenanschluss
Wärmespeicher-Anlage

Camina
EXCLUSIVE FIREDESIGN

Abbildung: S23 GO-Line als Wärmespeicher-Anlage mit Deckenanschluss
Oberflächenveredelung: Camina Silikatanstrich

Standard

Tür schwenkbar
Anschlag li./re.

Front Kristall

Gesamtgewicht

kg

ca.
630 kg

Grundofen

Ekko GO 45(45)57 mit Drehzug
NW-Leistung: 2,0 kW
Abgang für Rauchrohr: Ø 160 mm

Zubehör

SMR

Vorlegeplatte

Speicherbeton

Speicherbeton

A+

Mehr Infos unter
www.camina-schmid.de

Maßzeichnungen
S23 GO-Line mit Deckenanschluss

Camina
EXCLUSIVE FIREDESIGN

Frontansicht M 1:20

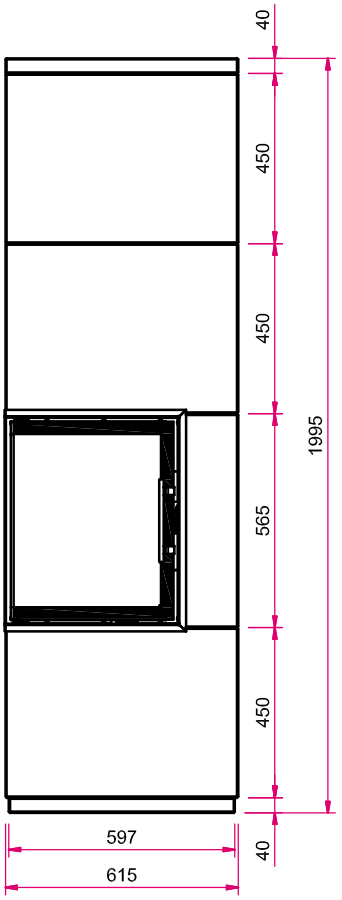

Seitenansicht links M 1:20

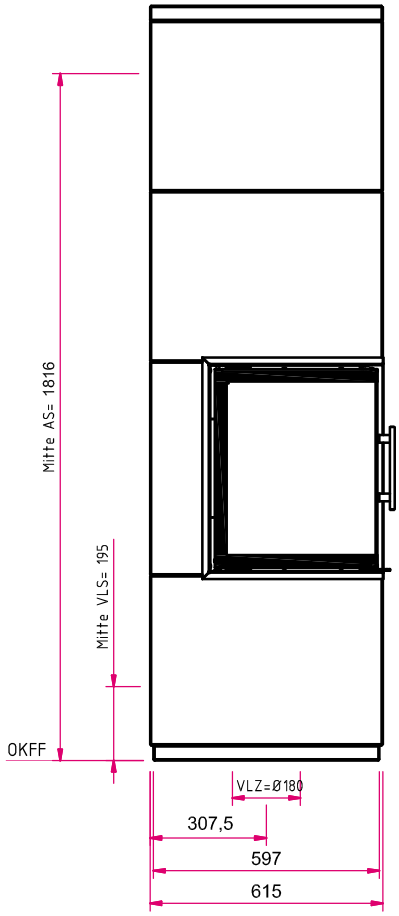

AS: Abgasstutzen, **VLS:** Verbrennungsluftstutzen, **VLZ:** Verbrennungsluftzufuhr, **OKFF:** Oberkante Fertigfußboden

Seitenansicht rechts M 1:20

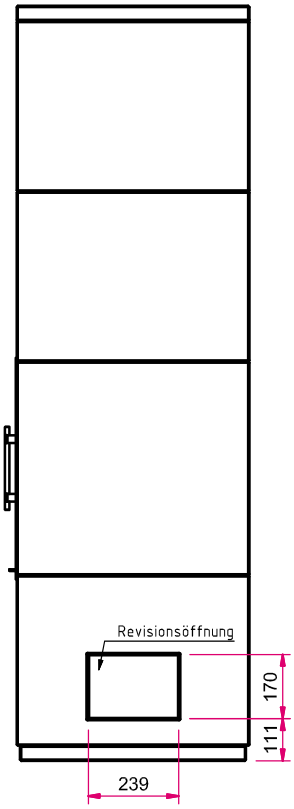

Hinweis: Mit **optionalem Zubehör** bitte die Angaben in den Preislisten beachten.

Draufsicht M 1:20

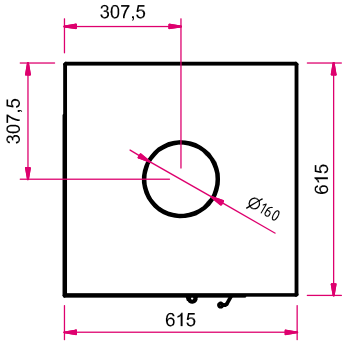

Estrichaussparung (Ansicht Unterseite) M 1:20

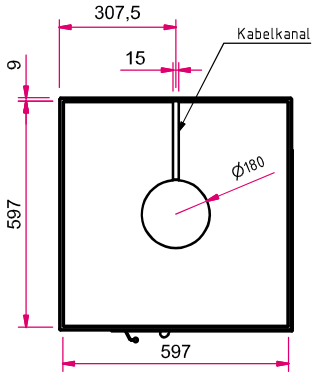

Abbildungen ähnlich. Alle Abbildungen und Zeichnungen sind urheberrechtlich geschützt. Verwertung oder Veröffentlichung, auch einzelner Details, nur mit unserer Genehmigung.
Farbliche und technische Änderungen durch Weiterentwicklungen sowie Irrtümer vorbehalten. Weitere Informationen finden Sie unter **www.camina-schmid.de**

04 / 2020