S16 G
Speicherstein

Camina
EXCLUSIVE FIREDESIGN

Abbildung: S16 G
Oberflächenveredelung: Camina Silikatanstrich

Standard

Stahlblech anthrazit (matt)

Hinterlüftete Rückwand

Gesamtgewicht

ca. 300 kg

Optional

Glaskeramik schwarz (glänzend)

Zubehör

LED-Ambiente Beleuchtung

Podest

Gas-Kamineinsatz

Ekko G U 45
Leistungsbereich:
Gas I_{2E} / Gas I_{2H}: 2,0-8,2 kW
Gas I_{2LL}: 2,9-8,2 kW
Gas $I_{3B/P}$ (37 / 50 mbar): 1,7-5,2 kW
Abgasanschluss: Ø 130 / 200 mm
reduziert auf Ø 100 / 150 mm

A

Mehr Infos unter
camina-schmid.de

Speicherbeton

Speicherbeton

Maßzeichnungen
S16 G

Frontansicht M 1:20

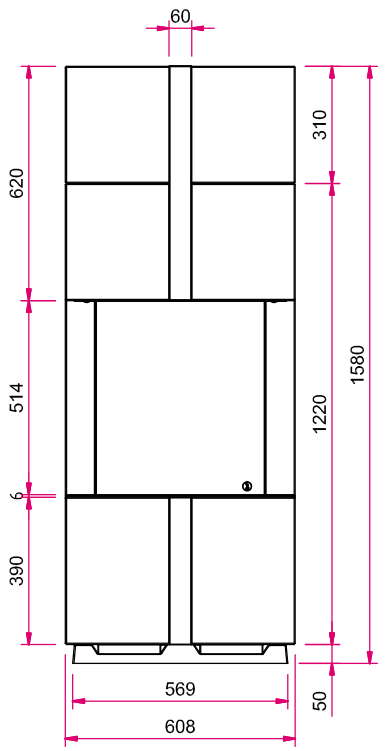

Seitenansicht links M 1:20

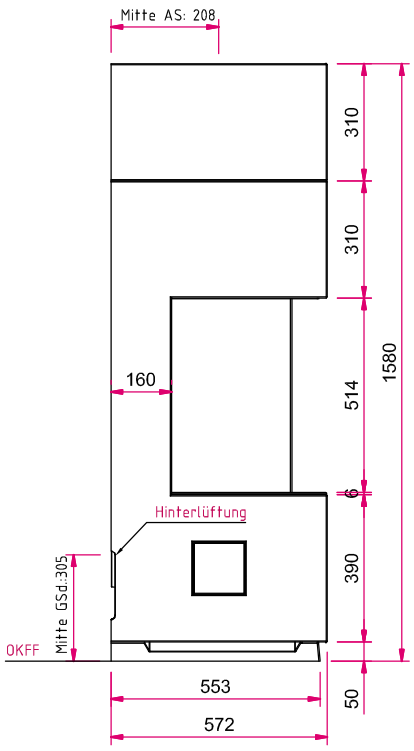

Achtung! Eine 230 V Anschlussleitung mit mind. zwei Schuko Steckdosen muss im Inneren der Anlage vorgesehen werden!
Hinweis: Mit **optionalem Zubehör** bitte die Angaben in den Preislisten beachten.
AS: Abgasstutzen, **GSD:** Gassteckdose, **OKFF:** Oberkante Fertigfußboden

Draufsicht M 1:20

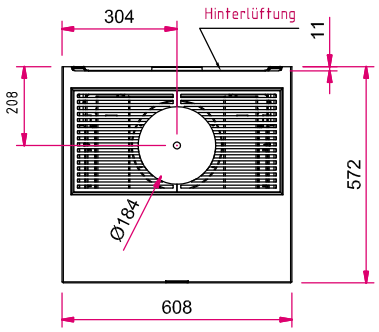

10 / 2018

Abbildungen ähnlich. Alle Abbildungen und Zeichnungen sind urheberrechtlich geschützt. Verwertung oder Veröffentlichung, auch einzelner Details, nur mit unserer Genehmigung.
Farbliche und technische Änderungen durch Weiterentwicklungen sowie Irrtümer vorbehalten. Weitere Informationen finden Sie unter **www.camina-schmid.de**

S16 G mit Podest, H 310 mm
Speicherstein

Camina
EXCLUSIVE FIREDESIGN

Abbildung: S16 G mit Podest, H 310 mm
Oberflächenveredelung: Camina Silikatanstrich

Standard

Stahlblech anthrazit (matt)

Podest

Hinterlüftete Rückwand

Gesamtgewicht

kg

ca. 350 kg

Gas-Kamineinsatz

Ekko G U 45
Leistungsbereich:
Gas I_{2E} / Gas I_{2H}: 2,0-8,2 kW
Gas I_{2LL}: 2,9-8,2 kW
Gas $I_{3B/P}$ (37 / 50 mbar): 1,7-5,2 kW
Abgasanschluss: Ø 130 / 200 mm
reduziert auf Ø 100 / 150 mm

A

Mehr Infos unter
camina-schmid.de

Optional

Glaskeramik schwarz (glänzend)

Zubehör

LED-Ambiente Beleuchtung

Speicherbeton

Speicherbeton

Maßzeichnungen
S16 G mit Podest, H 310 mm

Frontansicht M 1:20

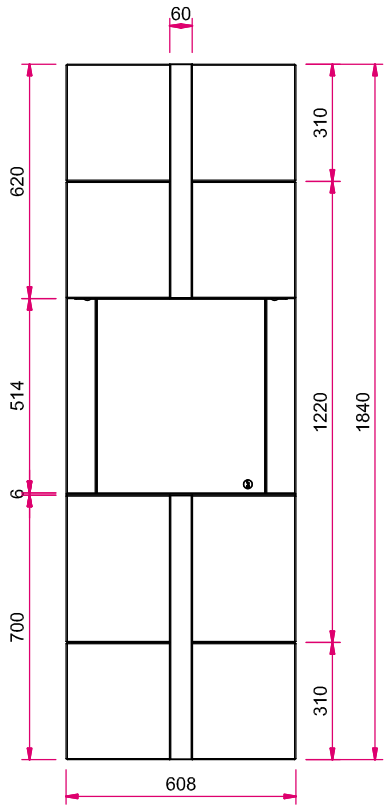

Seitenansicht links M 1:20

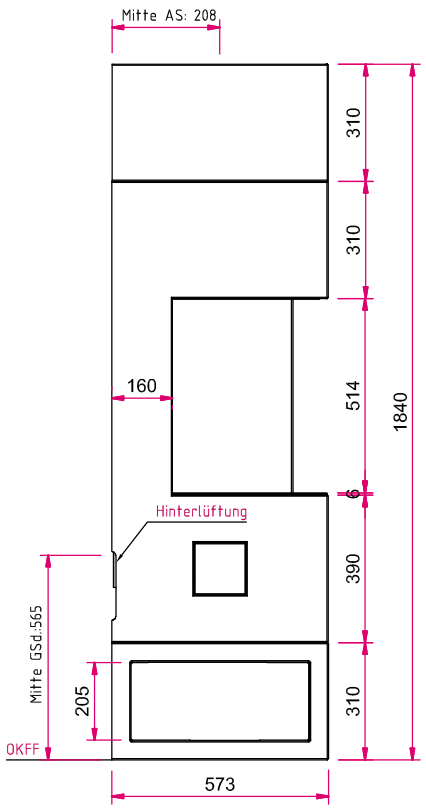

Achtung! Eine 230 V Anschlussleitung mit mind. zwei Schuko Steckdosen muss im Inneren der Anlage vorgesehen werden!
Hinweis: Mit **optionalem Zubehör** bitte die Angaben in den Preislisten beachten.
AS: Abgasstutzen, **GSD:** Gassteckdose, **OKFF:** Oberkante Fertigfußboden

Draufsicht M 1:20

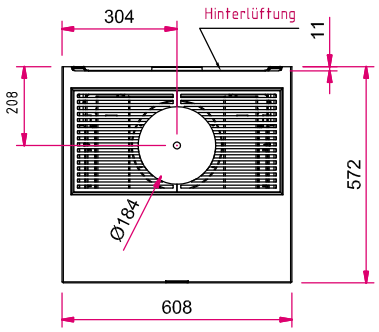

10 / 2018

Abbildungen ähnlich. Alle Abbildungen und Zeichnungen sind urheberrechtlich geschützt. Verwertung oder Veröffentlichung, auch einzelner Details, nur mit unserer Genehmigung.
Farbliche und technische Änderungen durch Weiterentwicklungen sowie Irrtümer vorbehalten. Weitere Informationen finden Sie unter **www.camina-schmid.de**