S13 G
Speicherstein

Camina
EXCLUSIVE FIREDESIGN

Abbildung: S13 G
Oberflächenveredelung: Camina Silikatanstrich

Abbildung: S13 G in Kombination mit Designbeton
Oberflächenveredelung: Camina Silikatanstrich

Standard

Stahlblech anthrazit (matt)

Gesamtgewicht

kg

ca. 455 kg

Optional

Glaskeramik schwarz (glänzend)

Zubehör

LED-Ambiente Beleuchtung

Gas-Kamineinsatz

Ekko G U 67 mit Tragrahmensystem
Leistungsbereich:
Gas I_{2E} / Gas I_{2H}: 3,7-9,2 kW
Gas I_{2LL}: 3,4-9,2 kW
Gas $I_{3B/P}$ (37 / 50 mbar): 4,9-8,6 kW
Abgasanschluss: Ø 130 / 200 mm
reduziert auf Ø 100 / 150 mm

A

Mehr Infos unter
camina-schmid.de

Speicherbeton

Speicherbeton

Designbeton

Maßzeichnungen
S13 G

Frontansicht M 1:20

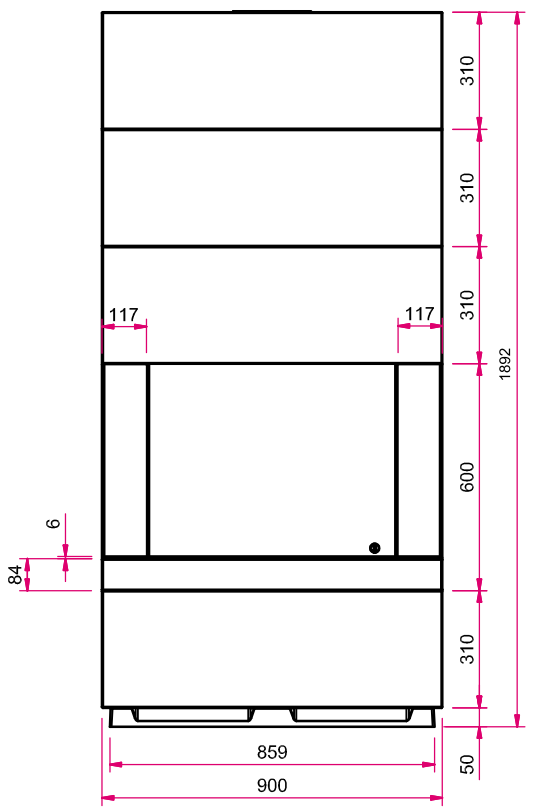

Seitenansicht links M 1:20

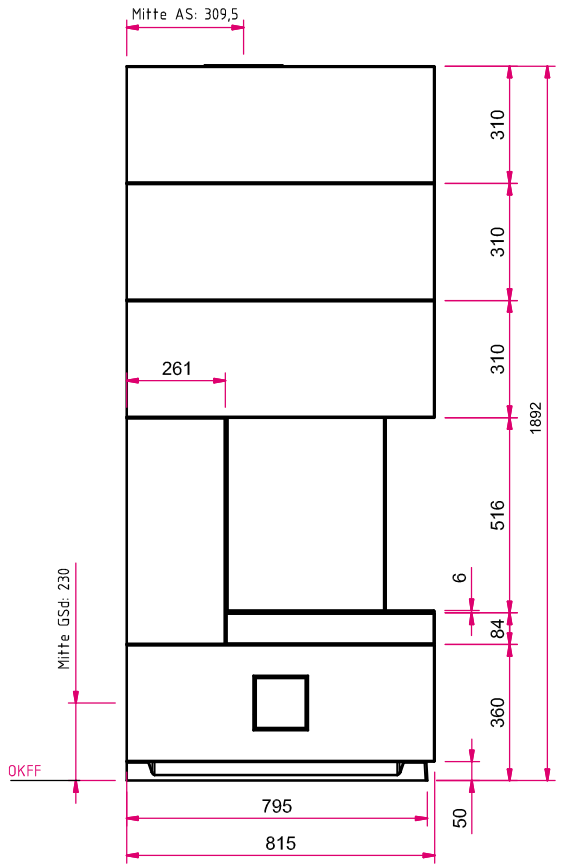

Achtung! Eine 230 V Anschlussleitung mit mind. zwei Schuko Steckdosen muss im Inneren der Anlage vorgesehen werden!
Hinweis: Mit **optionalem Zubehör** bitte die Angaben in den Preislisten beachten.
AS: Abgasstutzen, **GSD:** Gassteckdose, **OKFF:** Oberkante Fertigfußboden

Draufsicht M 1:20

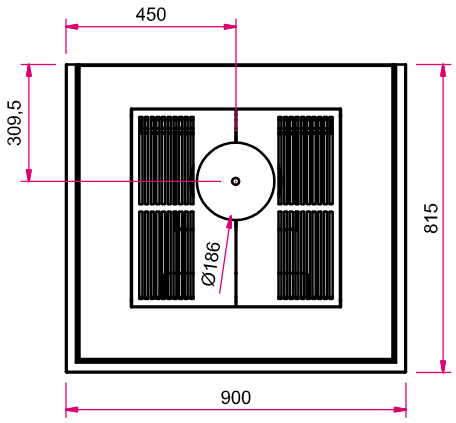

01 / 2019

Abbildungen ähnlich. Alle Abbildungen und Zeichnungen sind urheberrechtlich geschützt. Verwertung oder Veröffentlichung, auch einzelner Details, nur mit unserer Genehmigung.
Farbliche und technische Änderungen durch Weiterentwicklungen sowie Irrtümer vorbehalten. Weitere Informationen finden Sie unter **www.camina-schmid.de**