Ekko U 60(90) h

Schmid
MADE IN GERMANY

Details

- Kamineinsatz 3-seitig offen
- 60(90)51 – Höhe 51 cm
- Optional: Selbstschließende Tür
- Standard-Innenauskleidung: Schamotte, glatt „Premium-Weiß“, optional: Anthrazit
- Untere Scheibenspülung einstellbar
- Hochwertiger Stahlabgassammler

Ekko U 60(90) mit hochschiebbarer Front

Technische Daten

Nennwärmeleistung	14,0 kW
Wärmeleistungsbereich	–
Wirkungsgrad	>80 %
Dämmstärke (bei nicht zu schützender Wand) (bezogen auf SILCA® 250KM)	60 mm
Verbrennungsluftstutzen	Ø 150 mm
empfohlene Scheitholzlänge	33 cm
Gewicht	370 kg
Wärmeabgabe: über die Sichtscheibe	40 %
Wärmeabgabe: konvektive Leistung	60 %

Daten für Schornsteinfeger

nach DIN EN 13384
(Betrieb geschlossen)

Wertetripel bei NWL		
	Abgasmassenstrom	11,9 g/s
	Abgastemperatur	310 °C
	erforderlicher Förderdruck	12 Pa

Standard

- Front Kristall
- Tür hoch-schiebbar
- 150 mm Verbrennungs-luftstutzen

Optional

- Blendrahmen
- 150 mm Verbrennungs-luftstutzen
- Tragrahmen-system

A
Energieeffizienzklasse nach (EU) 2015/1186

1. BImSchV Stufe 2

15a
Art. 15a B-VG (Österreich)

Made in Germany

CERT

EFA

Farbliche und technische Änderungen durch Weiterentwicklungen sowie Irrtümer vorbehalten. Weitere Informationen unter **www.camina-schmid.de**

Maßzeichnungen
Ekko U 60(90) h

Schmid
MADE IN GERMANY

Frontansicht M 1:20

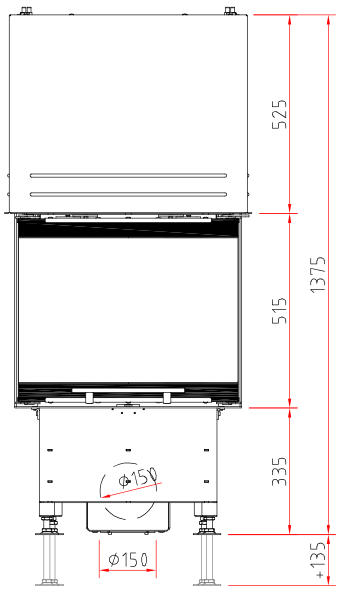

Seitenansicht M 1:20

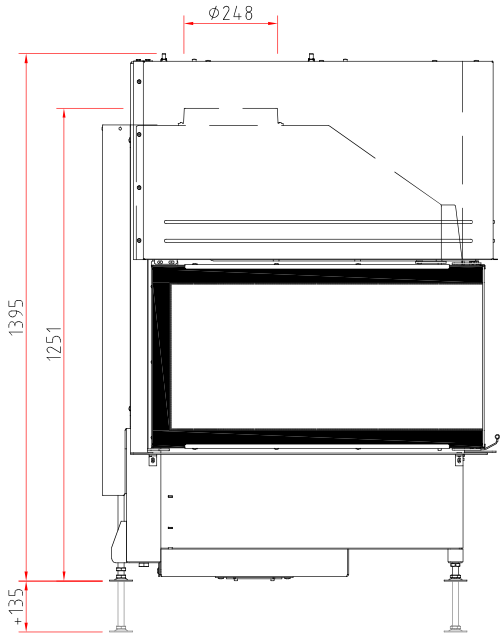

Draufsicht M 1:10

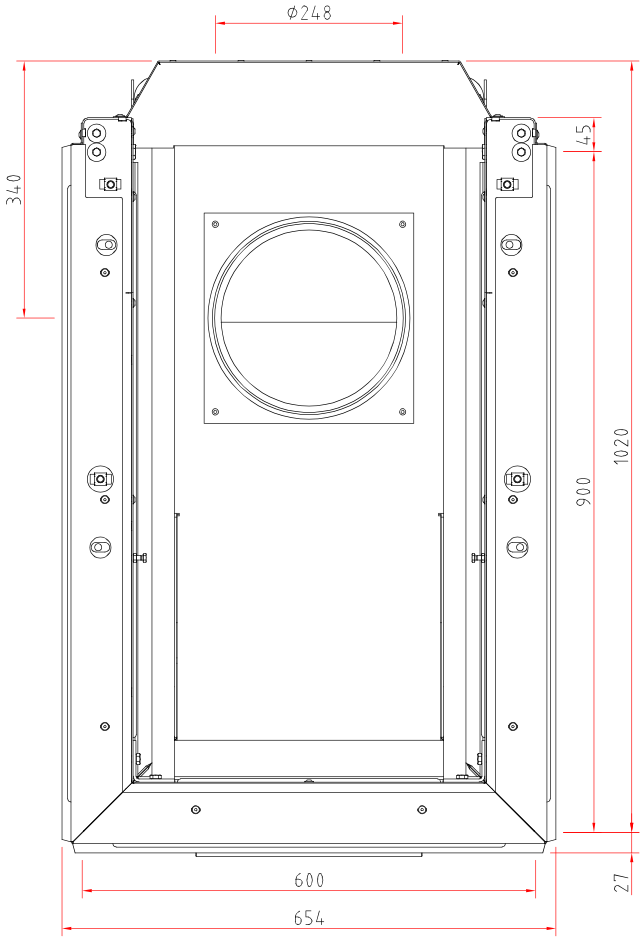

09 / 2020

Abbildungen ähnlich. Alle Abbildungen und Zeichnungen sind urheberrechtlich geschützt. Verwertung oder Veröffentlichung, auch einzelner Details, nur mit unserer Genehmigung.
Farbliche und technische Änderungen durch Weiterentwicklungen sowie Irrtümer vorbehalten. Weitere Informationen finden Sie unter **www.camina-schmid.de**

Kamineinsatz

Produktdatenblatt nach (EU) 2015/1186

	Ekko U 60(90) h
Name des Lieferanten	Camina & Schmid Feuerdesign und Technik GmbH & Co. KG
Modellkennung des Lieferanten	Ekko U 60(90) h
Energieeffizienzklasse	A
Direkte Wärmeleistung (kW)	14,0
Indirekte Wärmeleistung (kW)	–
Energieeffizienzindex (EEI)	106,1
Brennstoff-Energieeffizienz bei Nennwärmeleistung (%)	80,1
Hinweise zu besonderen Vorkehrungen, Installation oder Wartung	Bitte beachten Sie die Hinweise in den Montage- und Bedienungsanleitungen!

Camina & Schmid Feuerdesign und Technik GmbH & Co. KG | Gewerbepark 18 | DE-49143 Bissendorf
Fon +49 5402-70 10 10 | Fax +49 5402-70 10 70 | www.camina-schmid.de | info@camina-schmid.de

ENERG Y IJA IE IA

енергия · ενεργεια

Camina Schmid **Ekko U 60(90) h**

A++
A+
A
B
C
D
E
F
G

A

14,0
kW

ENERGIA · ЕНЕРГИЯ · ΕΝΕΡΓΕΙΑ · ENERGIJA · ENERGY · ENERGIE · ENERGI

2015/1186