LINEAR FIRE

MatriX | 1300/400 III

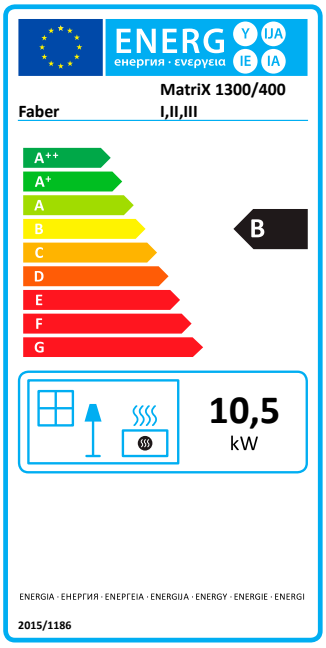

Spezifikationen MatriX 1300/400 III

Typ	Einbaukamin
Modell	3-seitiger Kamin
Außenmaße B x H x T in mm	1540 x 811 x 452
Feuersicht B x H x T in mm	1372 x 400 x 257
System	Double Line Burner
Innendekor	Holzscheite oder Carrara-Kiesel oder graue Splittersteine
Rückwand	Flachstahl
Fernbedienung	ITC remote
Heizleistung (kW)	10,5
Steuersystem	Honeywell
Energielabel	B

DEKORATIONSOPTION

OPTIONEN
Schwarze Glasrückwand
Entspiegeltes Glas
Wandhalterung
Verstellbare Füße

Aus den aufgeführten Werten können keinerlei Rechte hergeleitet werden.

Wirkungsgrad, Leistung, Energieeffizienzindex und Energieeffizienzklasse basierend auf G20-Gas.

There is **so much to tell...**

Der Einbaurahmen von 100 mm wird im Laufe 2021 wieder verfügbar sein. Faber wird Sie informieren, wenn der Einbaurahmen wieder verfügbar ist.

Weitere Informationen finden Sie auf unserer Website:

www.faberfires.com

LINEAR FIRE

MatriX | 1300/400 III

Technische Daten

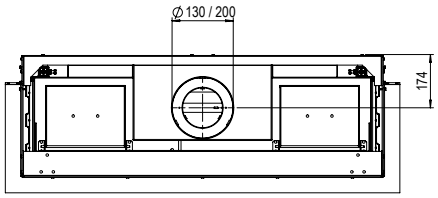

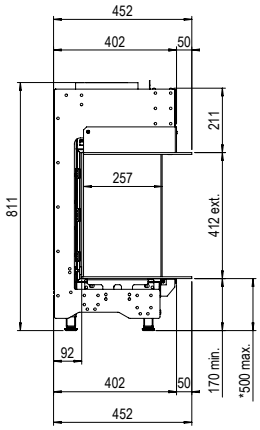

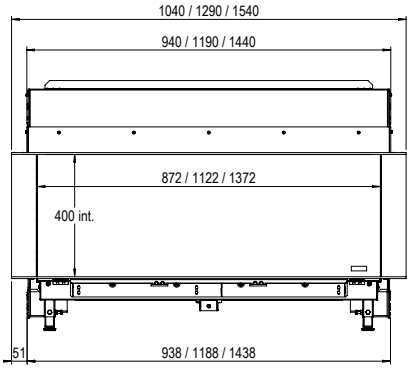

Typeangabe(n)	MatriX 1300x400
Gerätetyp	C11/C31/C91
Durchmesser Abzug/Zufuhr	130/200
Gasanschluss	3/8"
Indirekte Heizfunktion	nein
Kategorie	II2ELL3P, II2E3P

	SYMBOL					EINHEIT
Gassorte/Anschlussdruck		**G25-20**	**G20-20**		**G31-50**	mbar
Emissionen in der Raumheizung	NOx	75	78		65	mg/kWhinput (GVC)
DIREKTE WÄRMELEISTUNG						
Nennwärmeleistung	P_{nom}	10,5	10,5		10,6	kW
Mindestwärmeleistung (Richtwert)	P_{min}	3,3	3,2		3,3	kW
THERMISCHER WIRKUNGSGRAD (NCV)						
Bei Nennwärmeleistung	$\eta_{th,nom}$	87,2	87,4		88,6	%
Bei Mindestwärmeleistung (Richtwert)	$\eta_{th,min}$	82,1	79,7		81,3	%
GERÄTEEINGABEDATEN						
Nennwärmebelastung	Hi	12,0	12,0		12,0	kW
Gasvolumenstrom bei Volllast		1,42	1,27		0,49	m³/h
					0,93	kg/h
Brennerdruck bei Volllast		15,0	11,0		26,0	mbar
LEISTUNGSBEDARF DER PILOTFLAMME						
Leistungsbedarf der Pilotflamme (soweit vorhanden)	P_{pilot}	0	0		0	kW
HILFSSTROMVERBRAUCH						
Bei Nennwärmeleistung	el_{max}	0,016	0,016		0,016	kW
Bei Mindestwärmeleistung	el_{min}	0,012	0,012		0,012	kW
Im Bereitschaftszustand	el_{SB}	0,0037	0,0037		0,0037	kW
ENERGIEEFFIZIENZ						
Energieeffizienzklasse		B	B		B	
Energieeffizienz-Index	EEI	86	86		87	

Aus den aufgeführten Werten können keinerlei Rechte hergeleitet werden. Bei (Bio-)Propangeräten ist die Flammenhöhe niedriger.