Artikelnummer
G001607020

# Holzherd Master Line K 60 - rot

## Unser Premium Holzherd

Der Holzherd der "Master Line" überzeugt mit exklusivem Design: Mit Edelstahlrahmen und pflegeleichter Verkleidung in kräftigen Farben rot, schwarz und weiß.

Auf 60 cm Breite begeistert der Holzherd mit aussergewöhnlicher Technik: Mit einem XL-Brennraum mit innovativer Breitbrand-Technik und einer selbstschließenden Heiztür mit Wechselanschlag und Doppelverglasung. Einen besonders sparsamen Heizbetrieb und hohen Wirkungsgrad erreichen die K 60 durch optimale Nachverbrennung mit vorgewärmter Sekundärluft.

Das großzügige, beleuchtete Bratrohr mit Zubehör und die dicke, geschliffene Gussplatte sorgen für Kochvergnügen pur.

Der K 60 verfügt über rechts- und linksseitigen Abgasanschluss hinten, sowie alternativ oben rechts.

WAMSLER Haus- und Küchentechnik GmbH
Adalperostasse 86
85737 Ismaning
Deutschland
www.wamsler.eu
Tel: (089) 320 84-0
Fax: (089) 320 84-238

1. BImSchV 1.+2. Stufe ✓ CO-ZERTIFIKAT 15aB-VG VKF AEAI CE 10 JAHRE ERSATZTEILGARANTIE

# TECHNISCHE DATEN

| | |
|---|---|
| Artikelnummer | G001607020 |
| EAN-Code-Nr. | 4025144182937 |
| Zulassung | 1.+2.Stufe 1.BImSchV, 15aB-VG, CE |
| CO Zertifikat | Aachen, München, Regensburg |
| Nennwärmeleistung kW | 6,5 |
| Raumheizvermögen bei Zeitheizung m3 | 132 |
| Abgasanschluss Durchmesser mm | 130 |
| Maße H×B×T in mm: | 860x600x600 |
| Herdplatte B x T mm | 450x480 |
| Feuerraum B x T mm | 380x250 |
| Feuerraumhöhe (Herdplatte/Rost) min./max. mm | 250 |
| Heiztüröffnung B x H mm | 350x200 (Feuerraumöffnung) |
| Bratrohr B x H x T mm | 340x260x470 |
| Abgasmassenstrom g/s | 10,6 |
| Abgastemperatur am Abgasstutzen °C | 261 |
| Notwendiger Förderdruck bei NWL in Pa | 12 |
| Brennstoffe | Scheitholz, Holzbriketts |
| Fußboden bis Mitte Abgasrohr hinten/seitl. mm (a1/a2) | 720 (C) / - |
| Seitenwand bis Mitte Abgasstutzen hinten mm (b) | 130 (D) |
| Seitenwand bis Mitte Abgasstutzen oben mm (d) | 170 (A) |
| Rahmen hinten bis Mitte Abgasstutzen oben mm (e) | 144 (B) |
| Backblech und Backrost | Backblech als Serienzubehör |
| Schürhaken | Serienzubehör |
| Deckelheber | Multifunktionsschürhaken |
| Abstand zu brennbaren Bauteilen hinten mm | 200 |
| Abstand zu brennbaren Bauteilen seitlich mm | 25 |
| Gewicht netto kg | 180 |

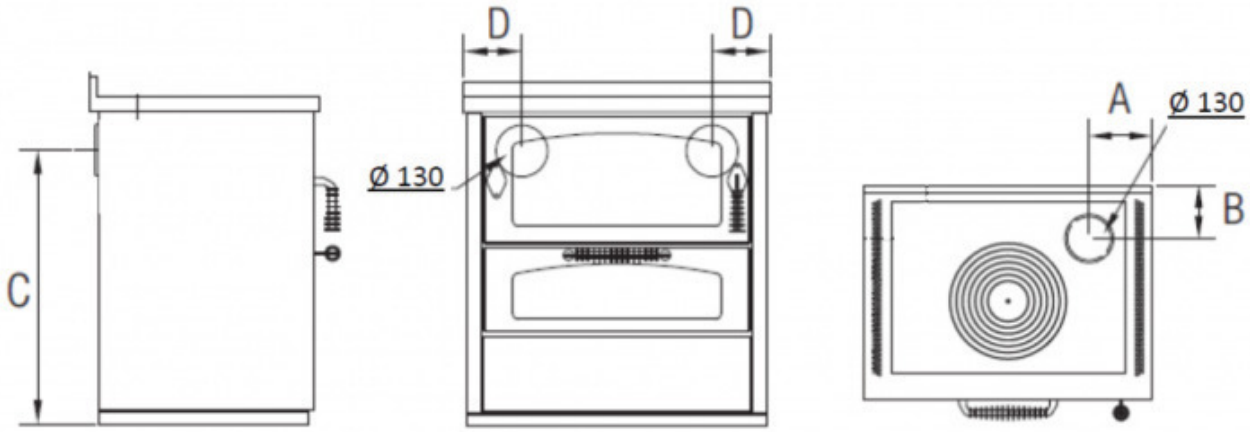


WAMSLER Haus- und Küchentechnik GmbH
Adalperostasse 86
85737 Ismaning
Deutschland
www.wamsler.eu
Tel: (089) 320 84-0
Fax: (089) 320 84-238

Evtl. Farbabweichungen sind drucktechnisch bedingt. Irrtum, Typ-, Design- und technische Änderungen vorbehalten. Alle Angaben sind Ca.-Angaben und Laborwerte, ermittelt unter idealen Bedingungen. Abweichungen möglich!

Artikelnummer
G001807060

# Holzherd Master Line K 80 - schwarz

## Unser Premium Holzherd

Der Landhausherd der "Master Line" überzeugt mit exklusivem Design: Mit Edelstahlrahmen und pflegeleichter Verkleidung in kräftigen Farben rot, schwarz und weiß.

Auf 80 cm Breite begeistern die Holzherde mit aussergewöhnlicher Technik: Mit einem XL-Brennraum mit innovativer Breitbrand-Technik für Scheite bis zu 50 cm und einer selbstschließenden Heiztür mit Wechselanschlag und Doppelverglasung. Einen besonders sparsamen Heizbetrieb und hohen Wirkungsgrad erreichen die K 80 durch optimale Nachverbrennung mit vorgewärmter Sekundärluft.

Das großzügige, beleuchtete Bratrohr mit Zubehör und die dicke, geschliffene Gussplatte sorgen für Kochvergnügen pur.

Der K 80 verfügt über rechts- und linksseitigen Abgasanschluss hinten und oben.

| Feinstaub | CO | Wirkungsgrad |
|---|---|---|
| A++ | A++ | A+ |

WAMSLER Haus- und Küchentechnik GmbH
Adalperostasse 86
85737 Ismaning
Deutschland
www.wamsler.eu
Tel: (089) 320 84-0
Fax: (089) 320 84-238

1. BImSchV 1.+2. Stufe
CO-ZERTIFIKAT
15aB-VG
10 JAHRE ERSATZTEILGARANTIE

# TECHNISCHE DATEN

| | |
|---|---|
| Artikelnummer | G001807060 |
| EAN-Code-Nr. | 4025144182982 |
| Zulassung | 1.+2. Stufe 1.BImSchV, CE, 15aB-VG |
| CO Zertifikat | Aachen, München, Regensburg |
| Nennwärmeleistung kW | 9,5 |
| Wärmeleistungsbereich kW | 5,5 - 11,0 |
| Raumheizvermögen bei Zeitheizung m3 | 225 |
| Abgasanschluss Durchmesser mm | 130 |
| Maße H×B×T in mm: | 860x800x600 |
| Herdplatte B x T mm | 660x480 |
| Feuerraum B x T mm | 570x250 |
| Feuerraumhöhe (Herdplatte/Rost) min./max. mm | 250 |
| Heiztüröffnung B x H mm | 550x220 (Feuerraumöffnung) |
| Bratrohr B x H x T mm | 540x260x470 |
| Abgasmassenstrom g/s | 13,9 |
| Abgastemperatur am Abgasstutzen °C | 286 |
| Notwendiger Förderdruck bei NWL in Pa | 12 |
| Brennstoffe | Scheitholz, Holzbriketts |
| Fußboden bis Mitte Abgasrohr hinten/seitl. mm (a1/a2) | 720 (C) / - |
| Seitenwand bis Mitte Abgasstutzen hinten mm (b) | 130 (D) |
| Seitenwand bis Mitte Abgasstutzen oben mm (d) | 175 (A) |
| Rahmen hinten bis Mitte Abgasstutzen oben mm (e) | 148 (B) |
| Backblech und Backrost | Backblech als Serienzubehör |
| Schürhaken | Serienzubehör |
| Deckelheber | Multifunktions-Schürhaken |
| Abstand zu brennbaren Bauteilen hinten mm | 200 |
| Abstand zu brennbaren Bauteilen seitlich mm | 60 |
| Gewicht netto kg | 195 |

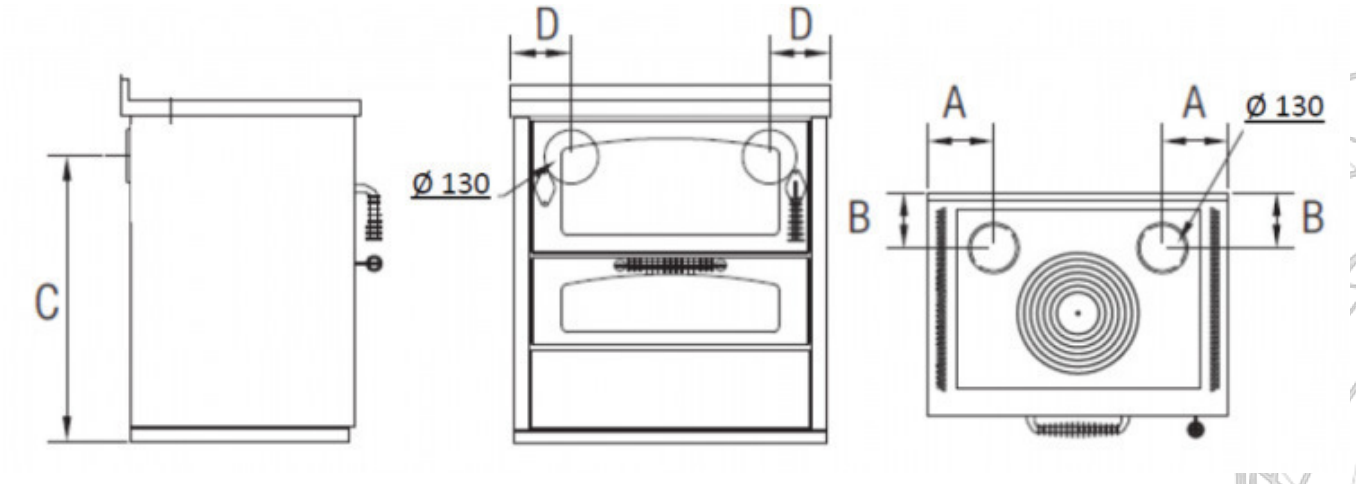


WAMSLER Haus- und Küchentechnik GmbH
Adalperostasse 86
85737 Ismaning
Deutschland
www.wamsler.eu
Tel: (089) 320 84-0
Fax: (089) 320 84-238

Evtl. Farbabweichungen sind drucktechnisch bedingt. Irrtum, Typ-, Design- und technische Änderungen vorbehalten. Alle Angaben sind Ca.-Angaben und Laborwerte, ermittelt unter idealen Bedingungen. Abweichungen möglich!