KAMINOFEN FULVIA

Das Original, weiterhin bei BARTZ® verfügbar.

NORDICA Extraflame

ECODESIGN BImSchV

MFB 15a B-VG

A+ | 6,0 kW-N | 172 m³

LA NORDICA · FULVIA

Farbe	Art.-Nr.
Liberty Bordeaux	290036
Liberty Pergamentbeige	290037
Naturstein	290040

FARBVARIANTEN

Außenverkleidung aus Majolika oder Naturstein

KAMINOFEN FULVIA

Das Original, weiterhin bei BARTZ® verfügbar.

ECODESIGN
BImSchV

MFB
15a B-VG

TECHNISCHE DATEN

Nennwärmeleistung
6,0 kW-N

Wirkungsgrad
82,0 %

Stundenverbrauch
1,7 kg/h

Maße (BxHxT)
488x862x477 mm

Netto Gewicht
Kachel 109 kg – Naturstein 119 kg

Rauchrohrdurchmesser (Ø)
120 mm O

Größe der Feuerraumsöffnung
210x255 mm

Größe des Feuerraum (BxHxT)
273x370x320 mm

Max. Holzlänge
23 cm

EIGENSCHAFTEN
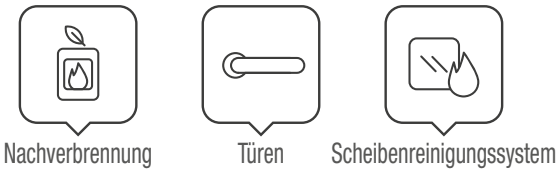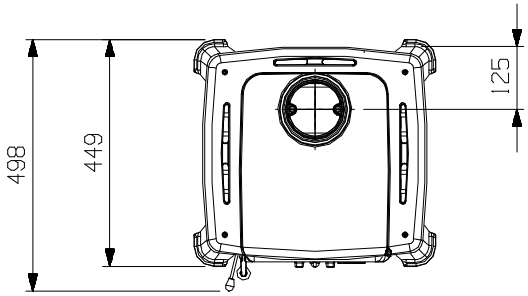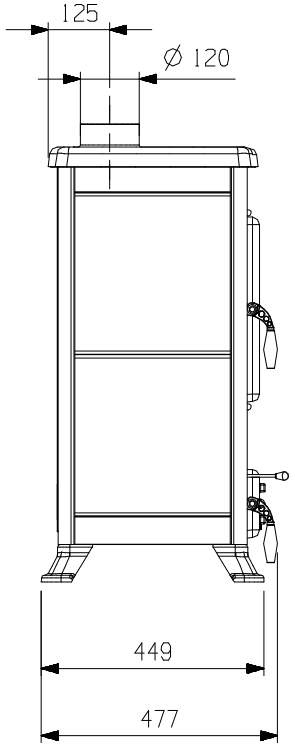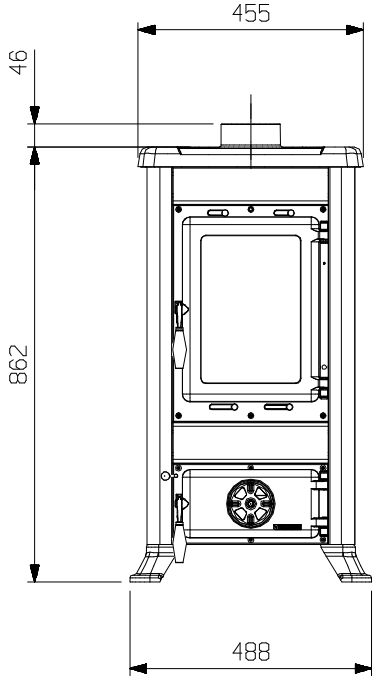
- Ausziehbarer Aschebehälter
- Innenverkleidung des Feuerraums aus Gusseisen
- Türen, Top und Vorderseite aus emailliertem Gusseisen
- Verstellbare Primär- und Sekundärluft
- Nachverbrennungssystem (niedrige Emissionen)
- Keramikglas