S10 Kurz
Speicherstein

Abbildung: Speicherbeton mit Designbeton
Oberflächenveredelung: Camina Silikatanstrich

Abbildung: Speicherbeton
Oberflächenveredelung:
Camina Silikatanstrich

Bei diesem Modell erhalten Sie den Feuertisch auch in Naturstein.
Abbildung: Speicherbeton mit Grigio
Oberflächenveredelung:
Camina Silikatanstrich

PLUS X AWARD
CAMINA
BESTE DESIGNMARKE 2014/2015

Standard-Ausführung

- Tür hochschiebbar
- Front Kristall

Gesamtgewicht

ca. 805 kg

Kamineinsatz

Ekko 67(45)51 h
NW-Leistung: 9 kW

www.Schmid.st

Individuelle Frontausführung

- Tür schwenkbar Anschlag li./re.
- Front Anthrazit
- Front veredelt VAG

Front Deco und komplett veredelt auf Anfrage

Zubehör

- Schmid Multi-Regelung
- Elektronischer Türantrieb
- Vorlegeplatte

Naturstein und Speicherbeton

- Estremos
- Grigio
- Grigio Scuro
- Jade
- Marone
- Mocca Creme
- Nero
- Sabbia
- Designbeton
- Schieferbeton

Symbolerklärung unter
www.camina.de/gestaltungsvarianten.html

Maßzeichnungen
S10 Kurz

Frontansicht M 1:20

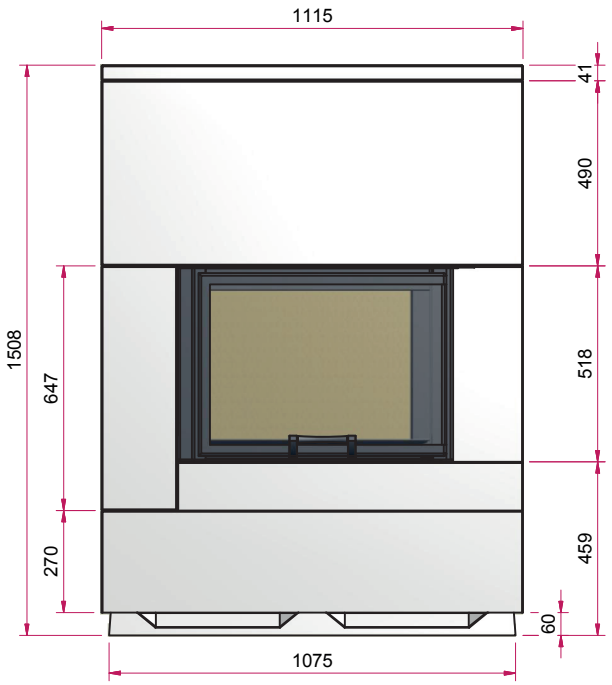

Seitenansicht M 1:20

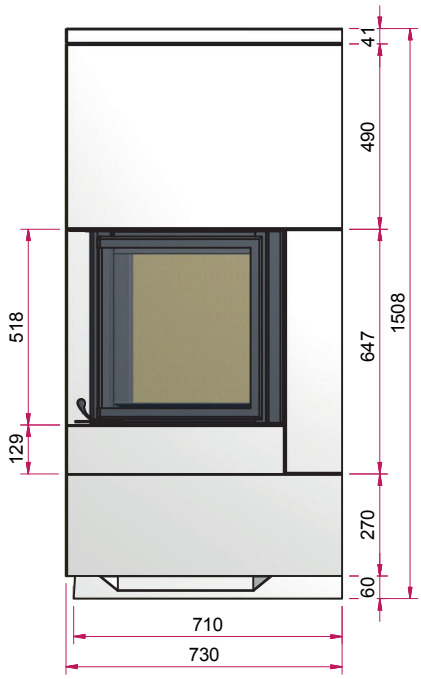

Draufsicht M 1:20

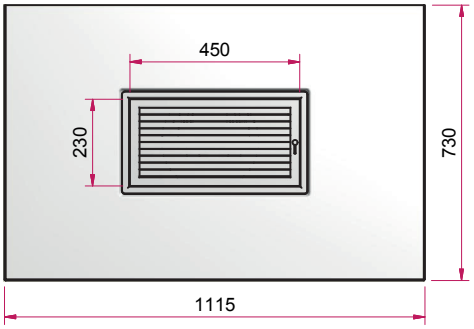

Alle Abbildungen und Zeichnungen sind urheberrechtlich geschützt.
Verwertung oder Veröffentlichung, auch einzelner Details, nur mit unserer Genehmigung. Technische Änderungen vorbehalten. Weitere Informationen finden Sie unter **www.camina.de**.
All illustrations and drawings are copyrighted. Utilisation or publication, including individual details, only with our written approval. Technical data are subject to change without notice.

06 / 2016