NEO-Line 5554 mit Abdeckplatte Stahl

Schmid MADE IN GERMANY

Details

- freistehend nach EN 13240
- Standard-Ausführung: Kristall
- großflächige Sicht aufs Feuer
- Relinggriff in Anthrazit
- selbstverriegelnder Türverschluss
- Innenauskleidung aus Caloceram®
- sehr einfacher und zeitsparender Einbau
- verstellbare Füße für eine präzise Ausrichtung
- diverse Blendrahmen optional erhältlich

NEO-Line 5554 mit Abdeckplatte Stahl

Technische Daten

Nennwärmeleistung	4,9 kW
Wärmeleistungsbereich*	4,5 – 6,4 kW
Wirkungsgrad	> 80 %
Abstand zu brennbaren Bauteilen (seitlich / hinten)	150 mm
Abgasstutzen	Ø 153 mm
Verbrennungsluftstutzen	Ø 100 mm
Verbrennungsluftbedarf	17,5 m^3/h
empf. Holzauflagemenge, ca.	1,4 kg
empf. Scheitholzlänge	33 cm
Gewicht	77 kg

Daten für Schornsteinfeger

nach DIN EN 13384
(Betrieb geschlossen)

Wertetripel bei NWL		
	Abgasmassenstrom	5,5 g/s
	Abgastemperatur	207 °C
	erforderlicher Förderdruck	12 Pa

Standard

Front Kristall

Türanschlag links

100 mm
Verbrennungs-luftstutzen

Zubehör

Konvektions-lüfter

A
Energieeffizienzklasse nach (EU) 2015/1186

1. BImSchV Stufe 2

15a
Art. 15a B-VG (Österreich)

Made in Germany

CERT

EFA

* Der Wärmeleistungsbereich ist abhängig von der geladenen Holzmenge und Qualität. Für die Schornsteinberechnung sind nur die Wertetripel der Nennwärmeleistung anzuwenden.

Farbliche und technische Änderungen durch Weiterentwicklungen sowie Irrtümer vorbehalten. Weitere Informationen unter **www.camina-schmid.de**

Maßzeichnungen
NEO-Line 5554 mit Abdeckplatte Stahl

Frontansicht M 1:10

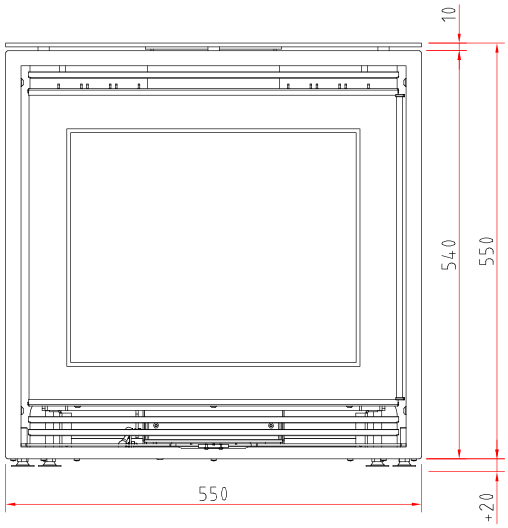

Seitenansicht M 1:10

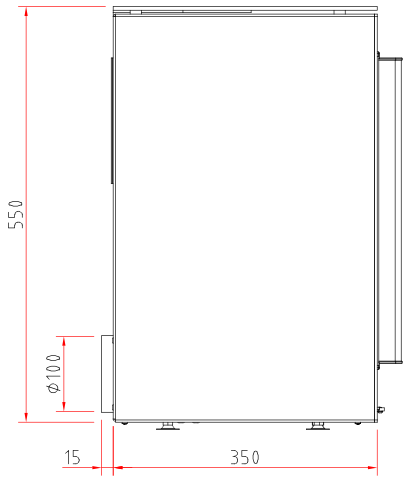

Draufsicht M 1:10

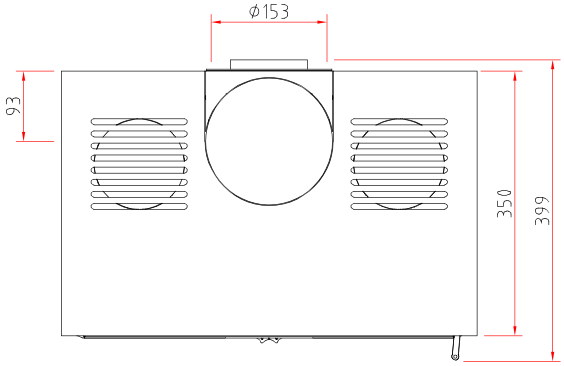

05 / 2020

Abbildungen ähnlich. Alle Abbildungen und Zeichnungen sind urheberrechtlich geschützt. Verwertung oder Veröffentlichung, auch einzelner Details, nur mit unserer Genehmigung.
Farbliche und technische Änderungen durch Weiterentwicklungen sowie Irrtümer vorbehalten. Weitere Informationen finden Sie unter **www.camina-schmid.de**

NEO-Line

Produktdatenblatt nach (EU) 2015/1186

	NEO-Line 5554
Name des Lieferanten	Camina & Schmid Feuerdesign und Technik GmbH & Co. KG
Modellkennung des Lieferanten	NEO-Line 5554
Energieeffizienzklasse	A
Direkte Wärmeleistung (kW)	4,9
Indirekte Wärmeleistung (kW)	–
Energieeffizienzindex (EEI)	106,9
Brennstoff-Energieeffizienz bei Nennwärmeleistung (%)	80,6
Hinweise zu besonderen Vorkehrungen, Installation oder Wartung	Bitte beachten Sie die Hinweise in den Montage- und Bedienungsanleitungen!

Camina & Schmid Feuerdesign und Technik GmbH & Co. KG | Gewerbepark 18 | DE-49143 Bissendorf
Fon +49 5402-70 10 10 | Fax +49 5402-70 10 70 | www.camina-schmid.de | info@camina-schmid.de

Maßzeichnungen
Podest für NEO-Line 5554

Frontansicht M 1:10

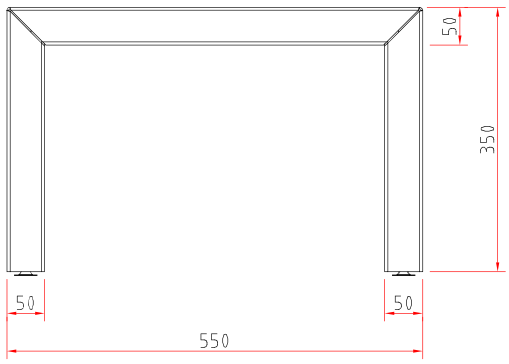

Seitenansicht M 1:10

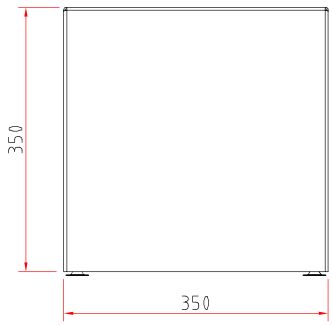

Draufsicht M 1:10

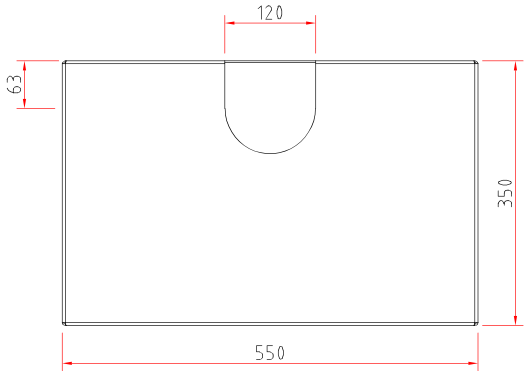

07 / 2020

Abbildungen ähnlich. Alle Abbildungen und Zeichnungen sind urheberrechtlich geschützt. Verwertung oder Veröffentlichung, auch einzelner Details, nur mit unserer Genehmigung.
Farbliche und technische Änderungen durch Weiterentwicklungen sowie Irrtümer vorbehalten. Weitere Informationen finden Sie unter **www.camina-schmid.de**

NEO-Line 6554 mit Abdeckplatte Stahl

Schmid MADE IN GERMANY

Details

- geprüft nach EN 13240
- Standard-Ausführung: Kristall
- großflächige Sicht aufs Feuer
- Relinggriff in Anthrazit
- selbstverriegelnder Türverschluss
- Innenauskleidung aus Caloceram®
- sehr einfacher und zeitsparender Einbau
- verstellbare Füße für eine präzise Ausrichtung
- diverse Blendrahmen optional erhältlich

NEO-Line 6554 mit Abdeckplatte Stahl

Technische Daten

	DE	Export
Nennwärmeleistung	5,9 kW	6,9 kW
Wärmeleistungsbereich*	5,0 – 8,3 kW	
Wirkungsgrad	> 80 %	
Abstand zu brennbaren Bauteilen (seitlich / hinten)	200 mm	
Abgasstutzen	Ø 153 mm	
Verbrennungsluftstutzen	Ø 100 mm	
Verbrennungsluftbedarf	21,0 m³/h	24,5 m³/h
empf. Holzauflagemenge, ca.	1,7 kg	2,0 kg
empf. Scheitholzlänge	33 cm	
Gewicht	95 kg	

Daten für Schornsteinfeger

nach DIN EN 13384
(Betrieb geschlossen)

Wertetripel bei NWL		
Abgasmassenstrom	6,7 g/s	7,1 g/s
Abgastemperatur	204 °C	224 °C
erforderlicher Förderdruck	12 Pa	

* Der Wärmeleistungsbereich ist abhängig von der geladenen Holzmenge und Qualität. Für die Schornsteinberechnung sind nur die Wertetripel der Nennwärmeleistung anzuwenden.

Farbliche und technische Änderungen durch Weiterentwicklungen sowie Irrtümer vorbehalten. Weitere Informationen unter **www.camina-schmid.de**

Standard

Front Kristall

Türanschlag links

100 mm
Verbrennungs-luftstutzen

Zubehör

Konvektions-lüfter

A+
Energieeffizienzklasse nach (EU) 2015/1186 (5,9 kW)

A
Energieeffizienzklasse nach (EU) 2015/1186 (6,9 kW)

1. BImSchV Stufe 2

15a
Art. 15a B-VG (Österreich)

Made in Germany

CERT Umweltgerechte Verbrennung

EFA

Maßzeichnungen
NEO-Line 6554 mit Abdeckplatte Stahl

Schmid
MADE IN GERMANY

Frontansicht M 1:10

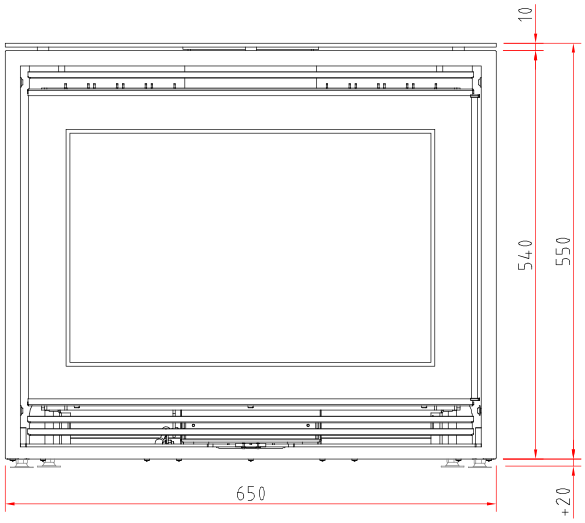

Seitenansicht M 1:10

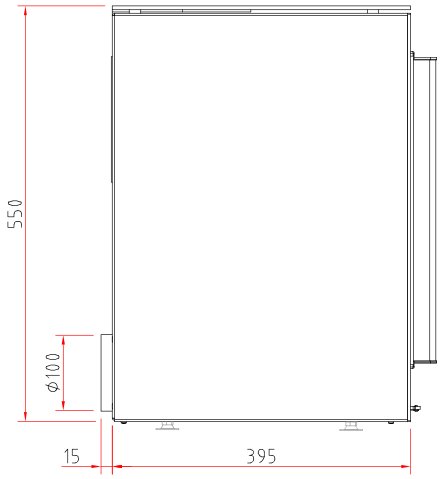

Draufsicht M 1:10

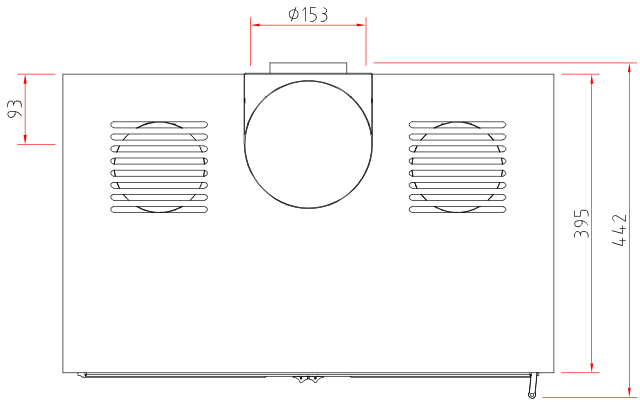

05 / 2020

Abbildungen ähnlich. Alle Abbildungen und Zeichnungen sind urheberrechtlich geschützt. Verwertung oder Veröffentlichung, auch einzelner Details, nur mit unserer Genehmigung.
Farbliche und technische Änderungen durch Weiterentwicklungen sowie Irrtümer vorbehalten. Weitere Informationen finden Sie unter **www.camina-schmid.de**

NEO-Line

Produktdatenblatt nach (EU) 2015/1186

	NEO-Line 6554
Name des Lieferanten	Camina & Schmid Feuerdesign und Technik GmbH & Co. KG
Modellkennung des Lieferanten	NEO-Line 6554
Energieeffizienzklasse	A+
Direkte Wärmeleistung (kW)	5,9
Indirekte Wärmeleistung (kW)	–
Energieeffizienzindex (EEI)	107,0
Brennstoff-Energieeffizienz bei Nennwärmeleistung (%)	80,7
Hinweise zu besonderen Vorkehrungen, Installation oder Wartung	Bitte beachten Sie die Hinweise in den Montage- und Bedienungsanleitungen!

Camina & Schmid Feuerdesign und Technik GmbH & Co. KG | Gewerbepark 18 | DE-49143 Bissendorf
Fon +49 5402-70 10 10 | Fax +49 5402-70 10 70 | www.camina-schmid.de | info@camina-schmid.de

Maßzeichnungen
Podest für NEO-Line 6554

Frontansicht M 1:10

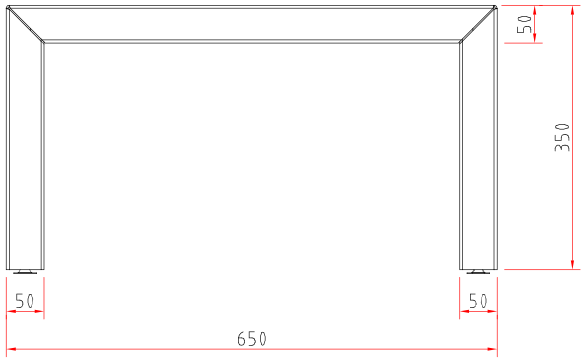

Seitenansicht M 1:10

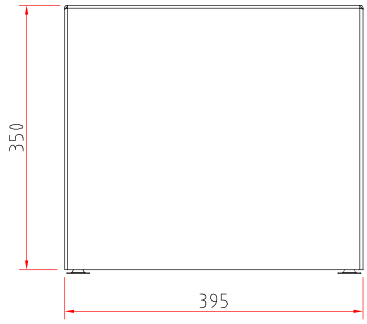

Draufsicht M 1:10

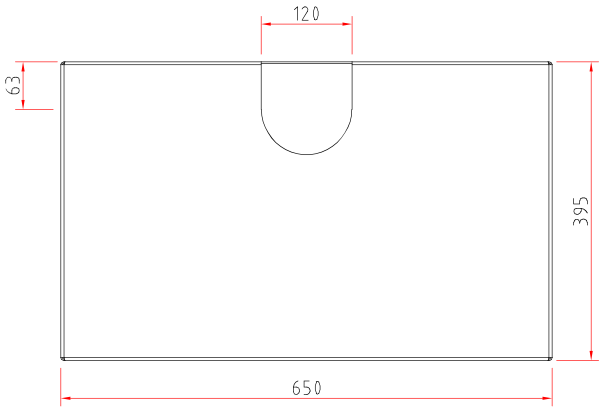

07 / 2020

Abbildungen ähnlich. Alle Abbildungen und Zeichnungen sind urheberrechtlich geschützt. Verwertung oder Veröffentlichung, auch einzelner Details, nur mit unserer Genehmigung.
Farbliche und technische Änderungen durch Weiterentwicklungen sowie Irrtümer vorbehalten. Weitere Informationen finden Sie unter **www.camina-schmid.de**

NEO-Line 8563

mit Abdeckplatte Stahl

Schmid MADE IN GERMANY

Details

- geprüft nach EN 13240
- Standard-Ausführung: Kristall
- Großflächige Sicht aufs Feuer
- Relinggriff in Anthrazit
- Selbstverriegelnder Türverschluss
- Innenauskleidung aus Caloceram®
- Sehr einfacher und zeitsparender Einbau
- Verstellbare Füße für eine präzise Ausrichtung
- diverse Blendrahmen optional erhältlich

NEO-Line 8563 mit Abdeckplatte Stahl

Technische Daten

	DE	Export
Nennwärmeleistung	10,5 kW	14 kW
Wärmeleistungsbereich*	9,8 – 16,5 kW	
Wirkungsgrad	> 78 %	
Abstand zu brennbaren Bauteilen (seitlich / hinten)	200 mm	
Abgasstutzen	Ø 183 mm	
Verbrennungsluftstutzen	Ø 100 mm	
Verbrennungsluftbedarf	37,3 m³/h	49,7 m³/h
empf. Holzauflagemenge, ca.	3,0 kg	4,0 kg
empf. Scheitholzlänge	33 cm	
Gewicht	135 kg	

Daten für Schornsteinfeger

nach DIN EN 13384
(Betrieb geschlossen)

Wertetripel bei NWL		
Abgasmassenstrom	11,7 g/s	15,1 g/s
Abgastemperatur	229 °C	238 °C
erforderlicher Förderdruck	12 Pa	

* Der Wärmeleistungsbereich ist abhängig von der geladenen Holzmenge und Qualität. Für die Schornsteinberechnung sind nur die Wertetripel der Nennwärmeleistung anzuwenden.

Farbliche und technische Änderungen durch Weiterentwicklungen sowie Irrtümer vorbehalten. Weitere Informationen unter **www.camina-schmid.de**

Standard

Front Kristall

Türanschlag links

100 mm

Verbrennungs-luftstutzen

Zubehör

Konvektions-lüfter

A

Energieeffizienzklasse nach (EU) 2015/1186

1. BImSchV Stufe 2

Made in Germany

CERT

EFA

Maßzeichnungen
NEO-Line 8563 mit Abdeckplatte Stahl

Schmid
MADE IN GERMANY

Frontansicht M 1:20

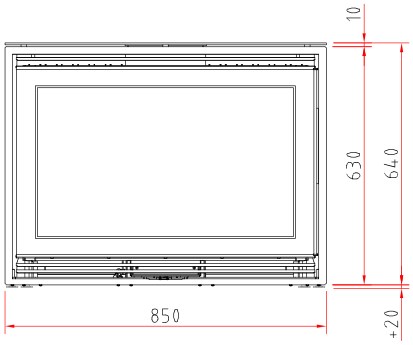

Seitenansicht M 1:20

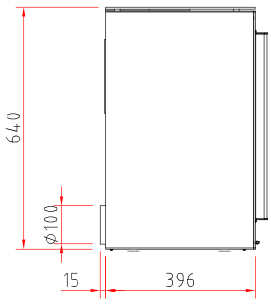

Draufsicht M 1:20

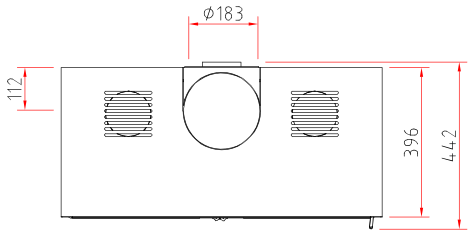

05 / 2020

Abbildungen ähnlich. Alle Abbildungen und Zeichnungen sind urheberrechtlich geschützt. Verwertung oder Veröffentlichung, auch einzelner Details, nur mit unserer Genehmigung.
Farbliche und technische Änderungen durch Weiterentwicklungen sowie Irrtümer vorbehalten. Weitere Informationen finden Sie unter **www.camina-schmid.de**

NEO-Line

Produktdatenblatt nach (EU) 2015/1186

	NEO-Line 8563
Name des Lieferanten	Camina & Schmid Feuerdesign und Technik GmbH & Co. KG
Modellkennung des Lieferanten	NEO-Line 8563
Energieeffizienzklasse	A
Direkte Wärmeleistung (kW)	10,5
Indirekte Wärmeleistung (kW)	–
Energieeffizienzindex (EEI)	104,0
Brennstoff-Energieeffizienz bei Nennwärmeleistung (%)	78,6
Hinweise zu besonderen Vorkehrungen, Installation oder Wartung	Bitte beachten Sie die Hinweise in den Montage- und Bedienungsanleitungen!

Camina & Schmid Feuerdesign und Technik GmbH & Co. KG | Gewerbepark 18 | DE-49143 Bissendorf
Fon +49 5402-70 10 10 | Fax +49 5402-70 10 70 | www.camina-schmid.de | info@camina-schmid.de

Maßzeichnungen
Podest für NEO-Line 8563

Schmid
MADE IN GERMANY

Frontansicht M 1:10

Seitenansicht M 1:10

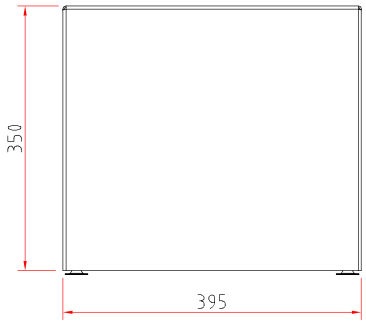

Draufsicht M 1:10

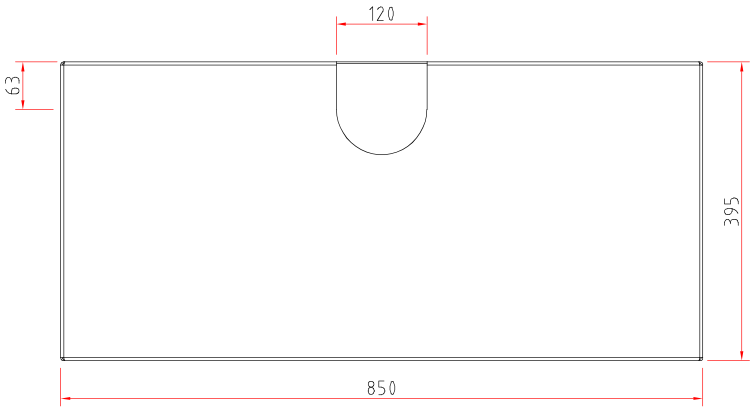

07 / 2020

Abbildungen ähnlich. Alle Abbildungen und Zeichnungen sind urheberrechtlich geschützt. Verwertung oder Veröffentlichung, auch einzelner Details, nur mit unserer Genehmigung.
Farbliche und technische Änderungen durch Weiterentwicklungen sowie Irrtümer vorbehalten. Weitere Informationen finden Sie unter **www.camina-schmid.de**