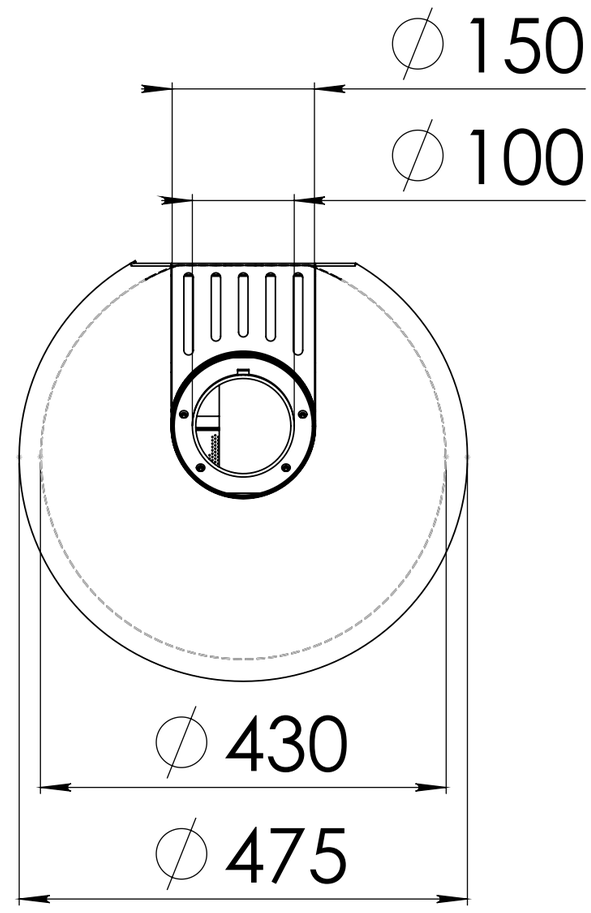
∅150
∅100
∅430
∅475

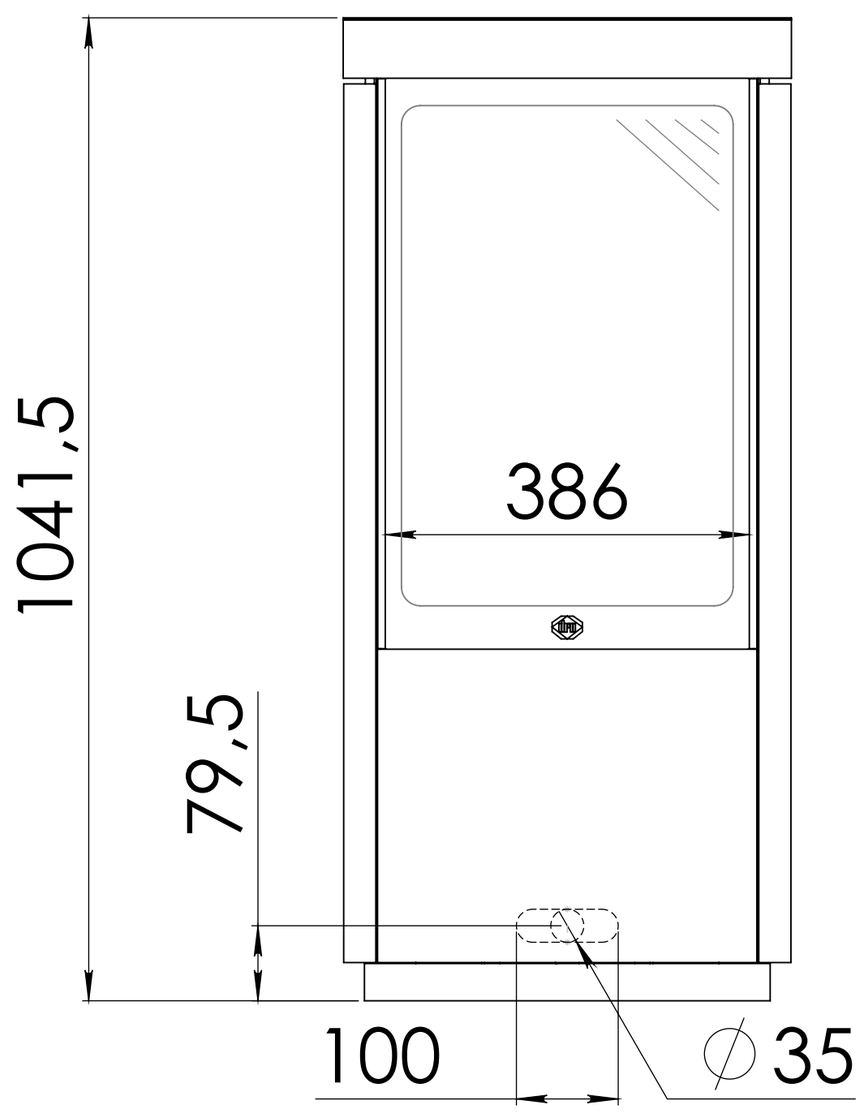
1041,5
79,5
386
100
∅35

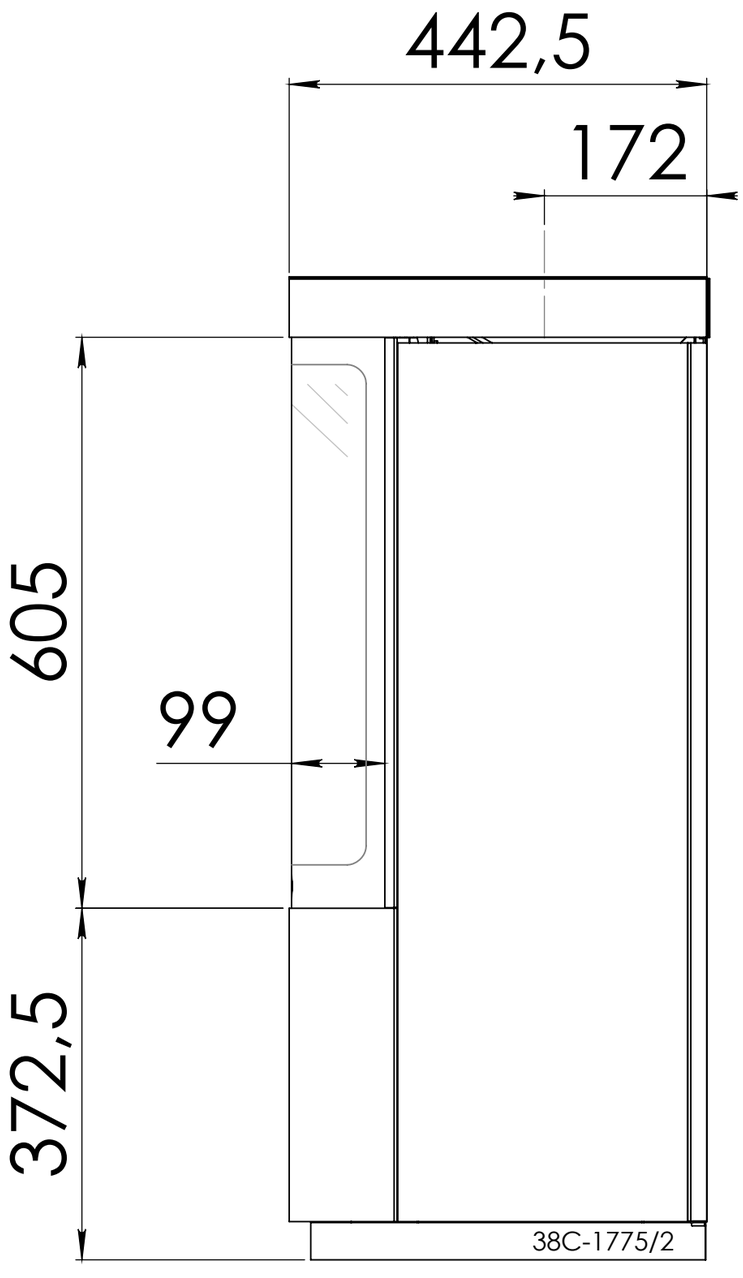
442,5
172
605
99
372,5
38C-1775/2