MOOD FIRE

e-MatriX | 800/500 RD

DEKORATIONSMÖGLICHKEITEN

Heizelement:	Ja
Abzugsmaterial:	-
Watt:	2250 W
Volts:	230-240 V
Wasserverbrauch:	0,15 l/h
Wasserdruck:	0,5-8 Bar
Wasseranschluss:	1/2" - 1/4"

Spezifikationen

Außenmaße B x H x T in mm
1012 x 870 x 553

Feuersicht B x H x T in mm
820 x 500 x 396

System
e-MatriX burner

Innendekor
Holzscheite / Weiße Kiesel / Acrylic Ice

Rückwand
Flachstahl

Fernbedienung
App und Bluetooth-Fernbedienung

Heizleistung
2,0 kW

Steuersystem
-

Energielabel
-
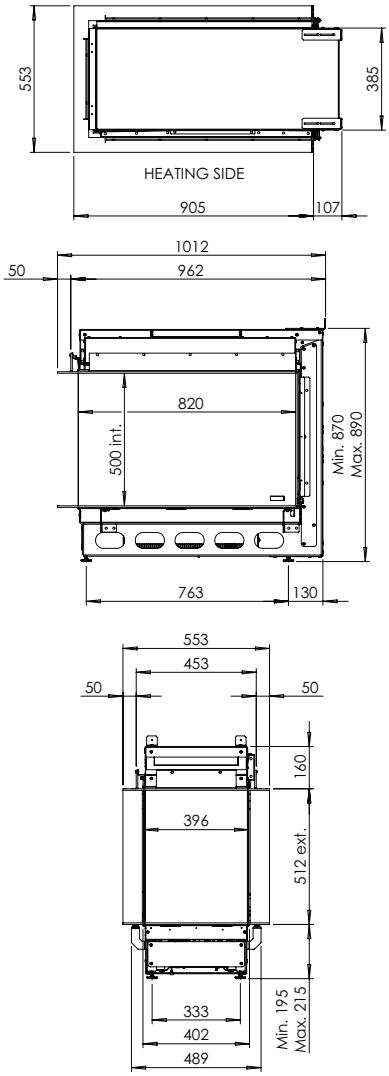
Optionen (gegen Aufpreis)
Entspiegeltes Glas
Schwarze Glasrückwand
Ambientebeleuchtung oben
Ambientebeleuchtung unten
Zubehör Pumpe