LINEAR FIRE

e-MatriX | 1050/400 I

DEKORATIONSMÖGLICHKEITEN

Heizelement:	Ja
Abzugsmaterial:	-
Watt:	2470 W
Volts:	230-240 V
Wasserverbrauch:	0,3 l/h
Wasserdruck:	0,5-8 Bar
Wasseranschluss:	1/2" - 1/4"

Spezifikationen

Außenmaße B x H x T in mm
1128 x 755 x 537

Feuersicht B x H x T in mm
1050 x 400

System
e-MatriX burner

Innendekor
Holzscheite / Weiße Kiesel /
Acrylic Ice

Rückwand
Flachstahl

Fernbedienung
App und Bluetooth-Fernbedienung

Heizleistung
2,0 kW

Steuersystem
-

Energielabel
-

Optionen (gegen Aufpreis)
Entspiegeltes Glas
Schwarze Glasrückwand
Ambientebeleuchtung oben
Ambientebeleuchtung unten
Wandhalterung
Zubehör Pumpe

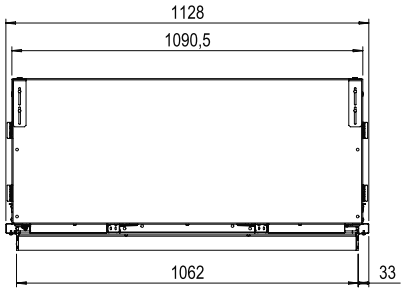

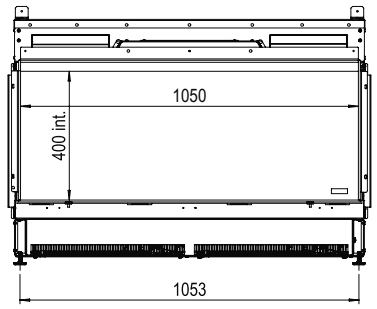

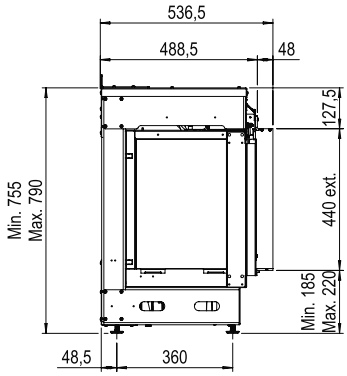

There is **so much to tell...**

e-MatriX | 1050/400 II

DEKORATIONSMÖGLICHKEITEN

Heizelement:	Ja
Abzugsmaterial:	-
Watt:	2470 W
Volts:	230-240 V
Wasserverbrauch:	0,3 l/h
Wasserdruck:	0,5-8 Bar
Wasseranschluss:	1/2" - 1/4"

Spezifikationen

Außenmaße B x H x T in mm
1190 x 755 x 537

Feuersicht B x H x T in mm
1074 x 400 x 351

System
e-MatriX burner

Innendekor
Holzscheite / Weiße Kiesel /
Acrylic Ice

Rückwand
Flachstahl

Fernbedienung
App und Bluetooth-Fernbedienung

Heizleistung
2,0 kW

Steuersystem
-

Energielabel
-

Optionen (gegen Aufpreis)
Entspiegeltes Glas
Schwarze Glasrückwand
Ambientebeleuchtung oben
Ambientebeleuchtung unten
Wandhalterung
Zubehör Pumpe

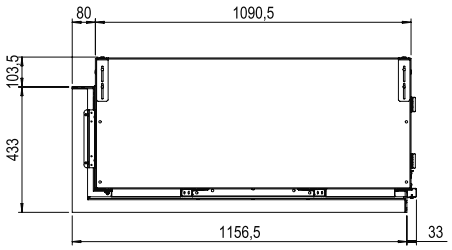

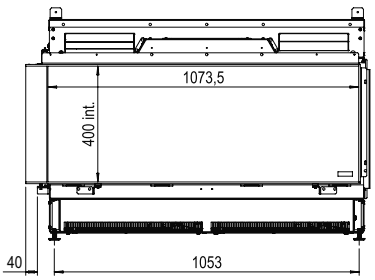

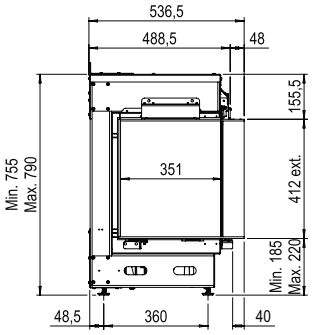

LINEAR FIRE

e-MatriX | 1050/400 III

DEKORATIONSMÖGLICHKEITEN

Heizelement:	Ja
Abzugsmaterial:	-
Watt:	2470 W
Volts:	230-240 V
Wasserverbrauch:	0,3 l/h
Wasserdruck:	0,5-8 Bar
Wasseranschluss:	1/2" - 1/4"

Spezifikationen

Außenmaße B x H x T in mm
1251 x 755 x 537

Feuersicht B x H x T in mm
1097 x 400 x 351

System
e-MatriX burner

Innendekor
Holzscheite / Weiße Kiesel /
Acrylic Ice

Rückwand
Flachstahl

Fernbedienung
App und Bluetooth-Fernbedienung

Heizleistung
2,0 kW

Steuersystem
-

Energielabel
-

Optionen (gegen Aufpreis)
Entspiegeltes Glas
Schwarze Glasrückwand
Ambientebeleuchtung oben
Ambientebeleuchtung unten
Wandhalterung
Zubehör Pumpe

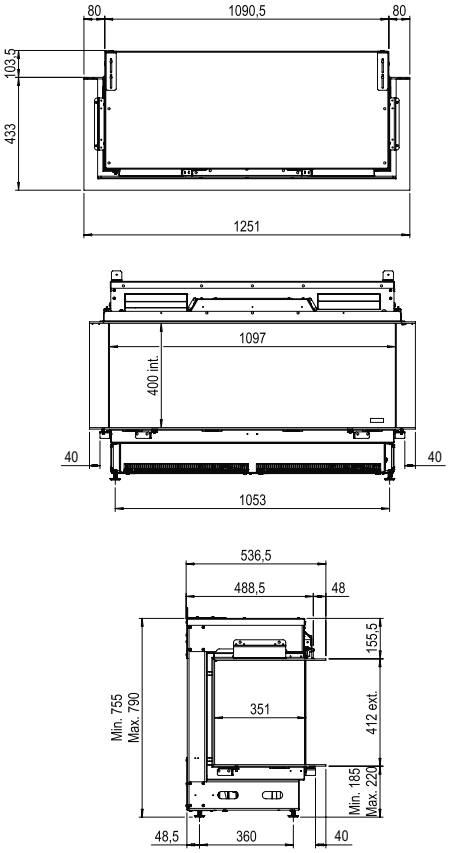

There is **so much to tell...**