S9 Maxi
Speicherstein

Camina
EXCLUSIVE FIREDESIGN

Abbildung: S9 Maxi
Oberflächenveredelung: Camina Sichtbetonoptik in Kombination mit Designbeton

Abbildung: S9 Maxi (Grundmodell)
Oberflächenveredelung:
Camina Sichtbetonoptik

Abbildung: S9 Maxi in Kombination mit Natursteinbank (ohne Überstand) korpusbündig
Oberflächenveredelung:
Camina Sichtbetonoptik in Kombination mit Naturstein Nero matt

PLUS X AWARD
CAMINA
BESTE DESIGNMARKE 2014/2015

german brand award 17 nominee

Standard

- Tür hochschiebbar
- Front Kristall

Gesamtgewicht

ca. 630 kg

Kamineinsatz

Ekko 45(45)80 h
NW-Leistung: 7 kW

www.Schmid.st

Optional

- Front Anthrazit
- Front Deco
- Front veredelt
- Front veredelt (komplett)

Zubehör

- SMR
- Vorlegeplatte

Naturstein und Speicherbeton

- Estremos
- Grigio
- Grigio Scuro
- Jade
- Marone
- Mocca Creme
- Nero
- Nero matt
- Sabbia
- Speicherbeton
- Designbeton

Maßzeichnungen
S9 Maxi

Frontansicht M 1:20

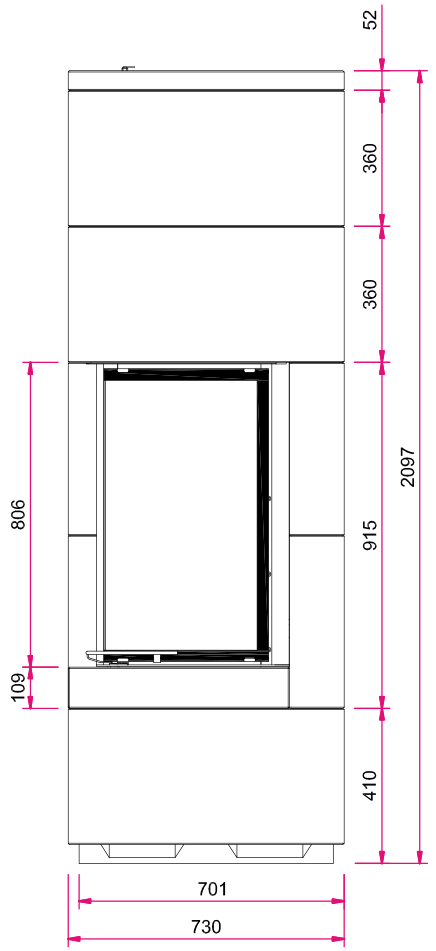

Seitenansicht links M 1:20

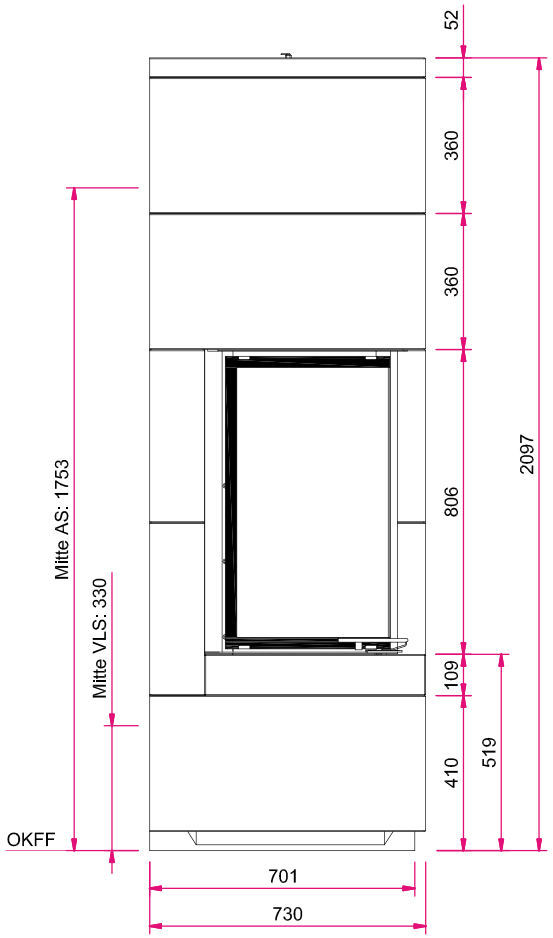

Hinweis: Mit **optionalem Zubehör** bitte die Angaben in den Preislisten beachten.
AS: Abgasstutzen, **VLS:** Verbrennungsluftstutzen, **OKFF:** Oberkante Fertigfußboden

Draufsicht M 1:20

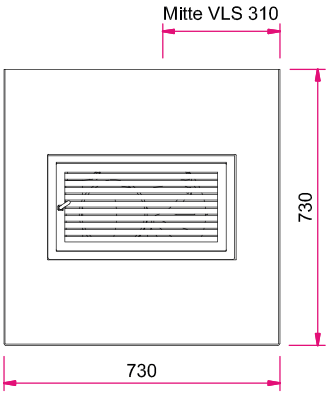

Alle Abbildungen und Zeichnungen sind urheberrechtlich geschützt.
Verwertung oder Veröffentlichung, auch einzelner Details, nur mit unserer Genehmigung. Technische Änderungen vorbehalten. Weitere Informationen finden Sie unter **www.camina.de**.
All illustrations and drawings are copyrighted. Utilisation or publication, including individual details, only with our written approval. Technical data are subject to change without notice.

10 / 2016

S9 Maxi mit Natursteinbank (mit Überstand)
Speicherstein

Camina
EXCLUSIVE FIREDESIGN

Abbildung: S9 Maxi (Grundmodell)
Oberflächenveredelung:
Camina Sichtbetonoptik

Abbildung: S9 Maxi mit Natursteinbank (mit Überstand)
Oberflächenveredelung: Camina Sichtbetonoptik in Kombination mit Naturstein Grigio

PLUS X AWARD
CAMINA
BESTE DESIGNMARKE 2014/2015

german brand award '17 nominee

Standard

- Tür hochschiebbar
- Front Kristall

Gesamtgewicht

ca. 630 kg

Kamineinsatz

Ekko 45(45)80 h
NW-Leistung: 7 kW

www.Schmid.st

Optional

- Front Anthrazit
- Front Deco
- Front veredelt
- Front veredelt (komplett)

Zubehör

- SMR
- Vorlegeplatte

Naturstein und Speicherbeton

- Estremos
- Grigio
- Grigio Scuro
- Jade
- Marone
- Mocca Creme
- Nero
- Nero matt
- Sabbia
- Speicherbeton

Maßzeichnungen
S9 Maxi mit Natursteinbank (mit Überstand)

Frontansicht M 1:20

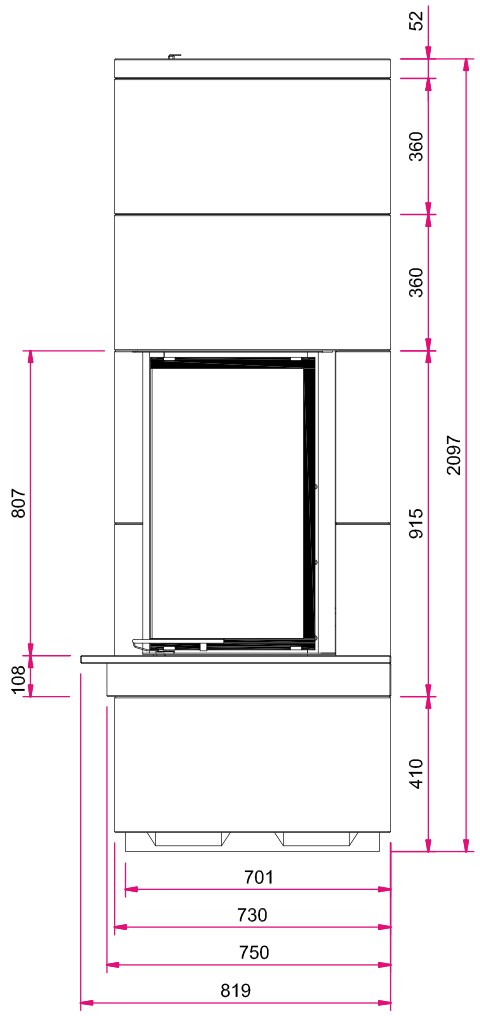

Seitenansicht links M 1:20

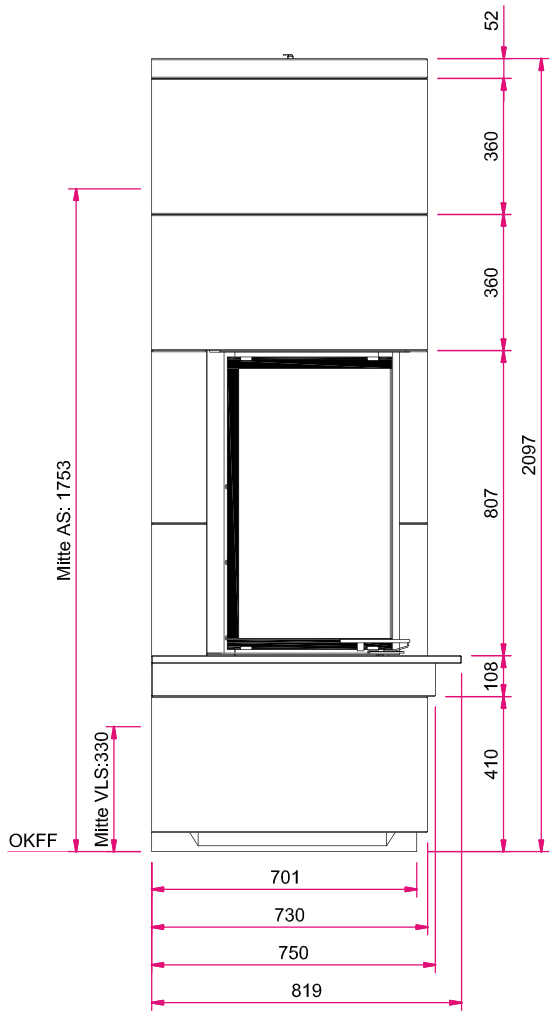

Hinweis: Mit **optionalem Zubehör** bitte die Angaben in den Preislisten beachten.
AS: Abgasstutzen, **VLS:** Verbrennungsluftstutzen, **OKFF:** Oberkante Fertigfußboden

Draufsicht M 1:20

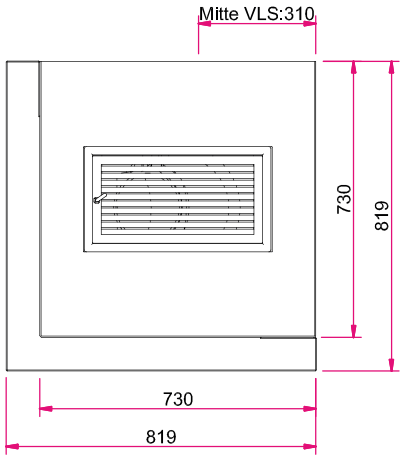

Alle Abbildungen und Zeichnungen sind urheberrechtlich geschützt.
Verwertung oder Veröffentlichung, auch einzelner Details, nur mit unserer Genehmigung. Technische Änderungen vorbehalten. Weitere Informationen finden Sie unter **www.camina.de**.
All illustrations and drawings are copyrighted. Utilisation or publication, including individual details, only with our written approval. Technical data are subject to change without notice.

10 / 2016