S16
Speicherstein

Camina
EXCLUSIVE FIREDESIGN

Abbildung:
Oberflächenveredelung:
S16
Camina Sichtbetonoptik

Abbildung:
Gestaltungsbeispiel mit Frontapplikation in Rostoptik. Individuell für alle Camina Speichersteinmodelle möglich!

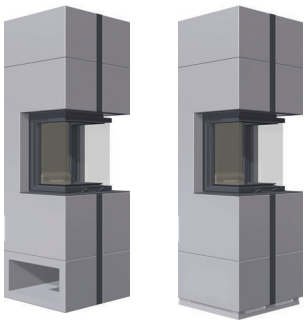

Zubehör:
Für ein komfortables Holznachlegen können Sie die Anlage mit einem Podest erhöhen - mit oder ohne Holzfach.

PLUS X AWARD 2014 ausgezeichnet für: High Quality, Design, Funktionalität

PLUS X AWARD ausgezeichnet als: BESTES PRODUKT DES JAHRES 2014

PLUS X AWARD CAMINA BESTE DESIGNMARKE 2014/2015

GERMAN DESIGN AWARD SPECIAL 2016

german brand award 17 nominee

Standard

- Tür hochschiebbar
- Front Anthrazit
- Hinterlüftete Rückwand

Gesamtgewicht

ca. 350 kg

Kamineinsatz

Ekko U 45(34)51 h
NW-Leistung: 4 kW

www.Schmid.st

Optional

- Front veredelt
- Front veredelt (komplett)

Zubehör

- SMR
- Vorlegeplatte
- Podest

Speicherbeton

Speicherbeton

Maßzeichnungen
S16

Frontansicht M 1:20

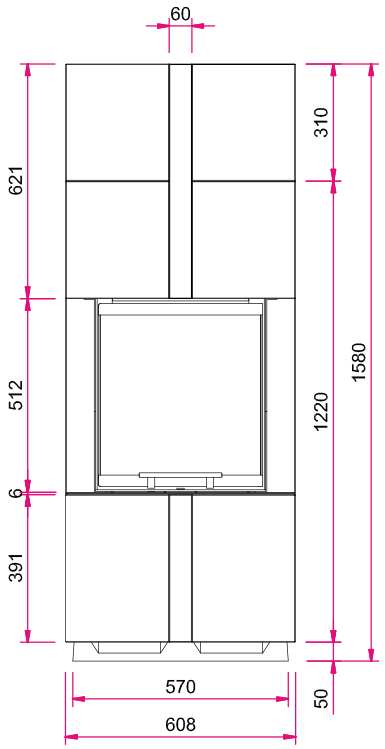

Seitenansicht links M 1:20

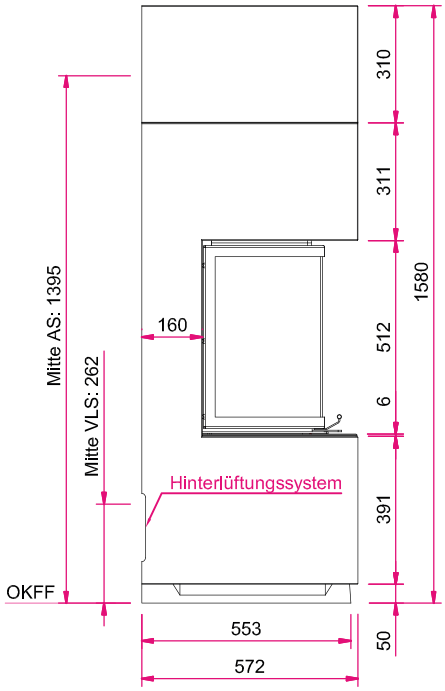

Hinweis: Mit **optionalem Zubehör** bitte die Angaben in den Preislisten beachten.
AS: Abgasstutzen, **VLS:** Verbrennungsluftstutzen, **OKFF:** Oberkante Fertigfußboden

Draufsicht M 1:20

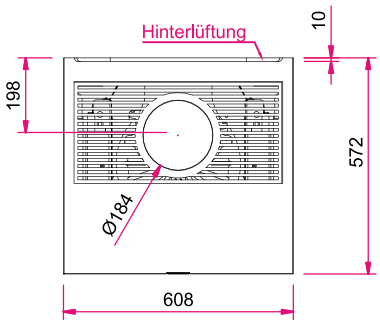

Alle Abbildungen und Zeichnungen sind urheberrechtlich geschützt.
Verwertung oder Veröffentlichung, auch einzelner Details, nur mit unserer Genehmigung. Technische Änderungen vorbehalten. Weitere Informationen finden Sie unter **www.camina.de**.
All illustrations and drawings are copyrighted. Utilisation or publication, including individual details, only with our written approval. Technical data are subject to change without notice.

03 / 2017

S16 mit Podest H 230 mm, geschlossen
Speicherstein

Camina
EXCLUSIVE FIREDESIGN

Abbildung:
Gestaltungsbeispiel mit Frontapplikation in Rostoptik. Individuell für alle Camina Speichersteinmodelle möglich!

Abbildung: S16 mit Podest H 230 mm, geschlossen
Oberflächenveredelung: Camina Sichtbetonoptik

PLUS X AWARD 2014 ausgezeichnet für: High Quality, Design, Funktionalität
PLUS X AWARD ausgezeichnet als: BESTES PRODUKT DES JAHRES 2014
PLUS X AWARD CAMINA BESTE DESIGNMARKE 2014/2015
GERMAN DESIGN AWARD SPECIAL 2016
german brand award '17 nominee

Standard

- Podest
- Tür hochschiebbar
- Front Anthrazit
- Hinterlüftete Rückwand

Gesamtgewicht

ca. 385 kg

Kamineinsatz

Ekko U 45(34)51 h
NW-Leistung: 4 kW

www.Schmid.st

Optional

- Front veredelt
- Front veredelt (komplett)

Zubehör

- SMR
- Vorlegeplatte

Speicherbeton

Speicherbeton

Maßzeichnungen
S16 mit Podest H 230 mm, geschlossen

Frontansicht M 1:20

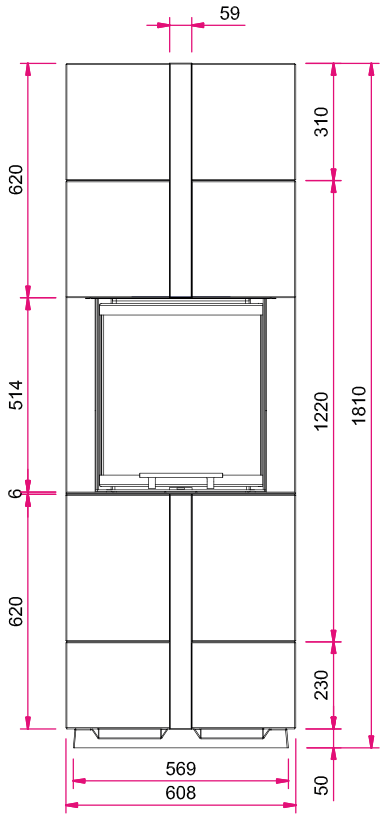

Seitenansicht links M 1:20

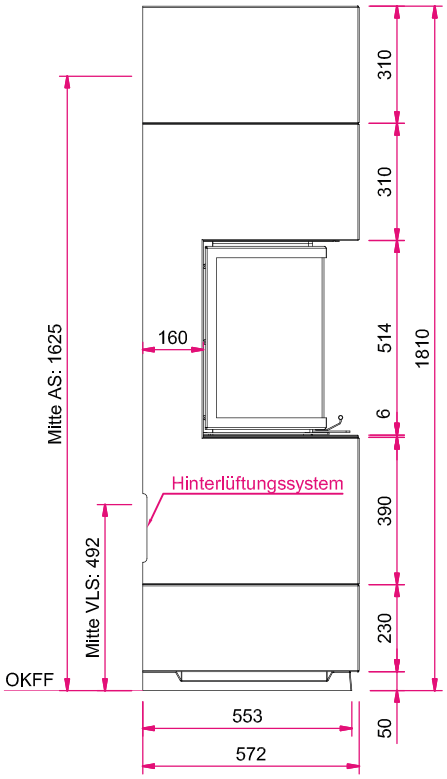

Hinweis: Mit **optionalem Zubehör** bitte die Angaben in den Preislisten beachten.
AS: Abgasstutzen, **VLS:** Verbrennungsluftstutzen, **OKFF:** Oberkante Fertigfußboden

Draufsicht M 1:20

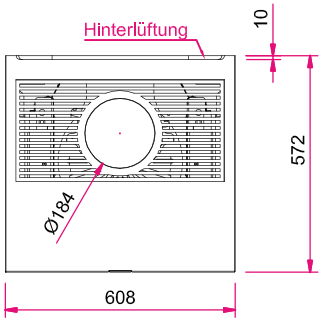

Alle Abbildungen und Zeichnungen sind urheberrechtlich geschützt.
Verwertung oder Veröffentlichung, auch einzelner Details, nur mit unserer Genehmigung. Technische Änderungen vorbehalten. Weitere Informationen finden Sie unter **www.camina.de**.
All illustrations and drawings are copyrighted. Utilisation or publication, including individual details, only with our written approval. Technical data are subject to change without notice.

10 / 2016

S16 mit Podest H 310 mm, geschlossen
Speicherstein

Camina
EXCLUSIVE FIREDESIGN

Abbildung:
Gestaltungsbeispiel mit Frontapplikation in Rostoptik. Individuell für alle Camina Speichersteinmodelle möglich!

Abbildung: S16 mit Podest H 310 mm, geschlossen
Oberflächenveredelung: Camina Sichtbetonoptik

PLUS X AWARD 2014 ausgezeichnet für: High Quality, Design, Funktionalität
PLUS X AWARD ausgezeichnet als: BESTES PRODUKT DES JAHRES 2014
PLUS X AWARD CAMINA BESTE DESIGNMARKE 2014/2015
GERMAN DESIGN AWARD SPECIAL 2016
german brand award '17 nominee

Standard

Podest
Tür hochschiebbar
Front Anthrazit
Hinterlüftete Rückwand

Gesamtgewicht

ca. 400 kg

Kamineinsatz

Ekko U 45(34)51 h
NW-Leistung: 4 kW

www.Schmid.st

Optional

Front veredelt
Front veredelt (komplett)

Zubehör

SMR
Vorlegeplatte

Speicherbeton

Speicherbeton

Maßzeichnungen
S16 mit Podest H 310 mm, geschlossen

Frontansicht M 1:20

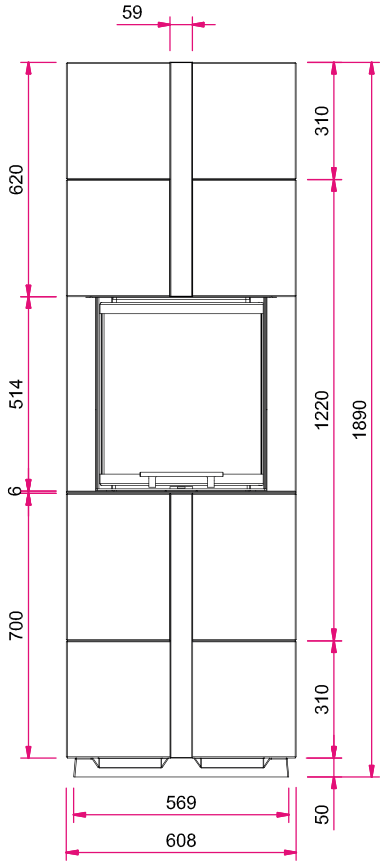

Seitenansicht links M 1:20

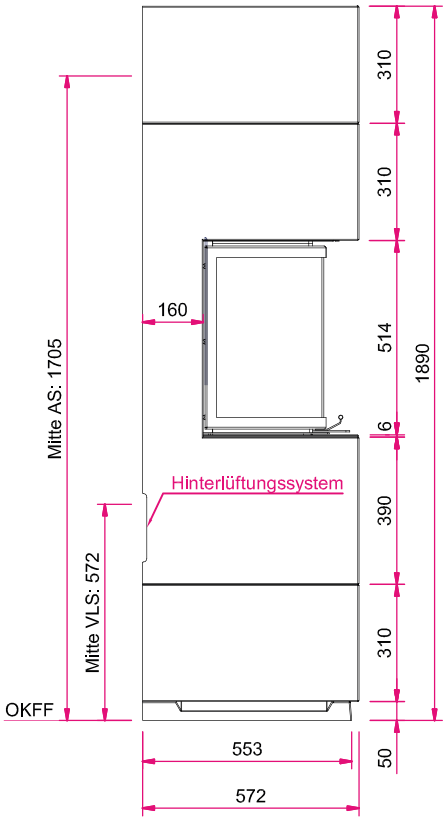

Hinweis: Mit **optionalem Zubehör** bitte die Angaben in den Preislisten beachten.
AS: Abgasstutzen, **VLS:** Verbrennungsluftstutzen, **OKFF:** Oberkante Fertigfußboden

Draufsicht M 1:20

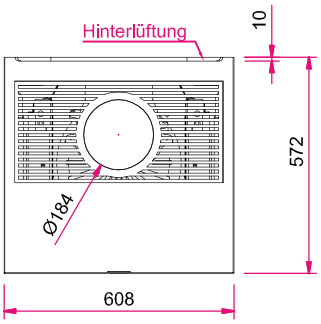

Alle Abbildungen und Zeichnungen sind urheberrechtlich geschützt.
Verwertung oder Veröffentlichung, auch einzelner Details, nur mit unserer Genehmigung. Technische Änderungen vorbehalten. Weitere Informationen finden Sie unter **www.camina.de**.
All illustrations and drawings are copyrighted. Utilisation or publication, including individual details, only with our written approval. Technical data are subject to change without notice.

10 / 2016

S16 mit Podest H 310 mm, offen
Speicherstein

Camina
EXCLUSIVE FIREDESIGN

Abbildung:
Gestaltungsbeispiel mit Frontapplikation in Rostoptik. Individuell für alle Camina Speichersteinmodelle möglich!

Abbildung: S16 mit Podest H 310 mm, offen
Oberflächenveredelung: Camina Sichtbetonoptik

PLUS X AWARD 2014 ausgezeichnet für: High Quality Design Funktionalität
PLUS X AWARD ausgezeichnet als: BESTES PRODUKT DES JAHRES 2014
PLUS X AWARD CAMINA BESTE DESIGNMARKE 2014/2015
GERMAN DESIGN AWARD SPECIAL 2016
german brand award '17 nominee

Standard

Podest
Tür hochschiebbar
Front Anthrazit
Hinterlüftete Rückwand

Gesamtgewicht

ca. 400 kg

Kamineinsatz

Ekko U 45(34)51 h
NW-Leistung: 4 kW

www.Schmid.st

Optional

Front veredelt
Front veredelt (komplett)

Zubehör

SMR
Vorlegeplatte

Speicherbeton

Speicherbeton

Maßzeichnungen
S16 mit Podest H 310 mm, offen

Frontansicht M 1:20

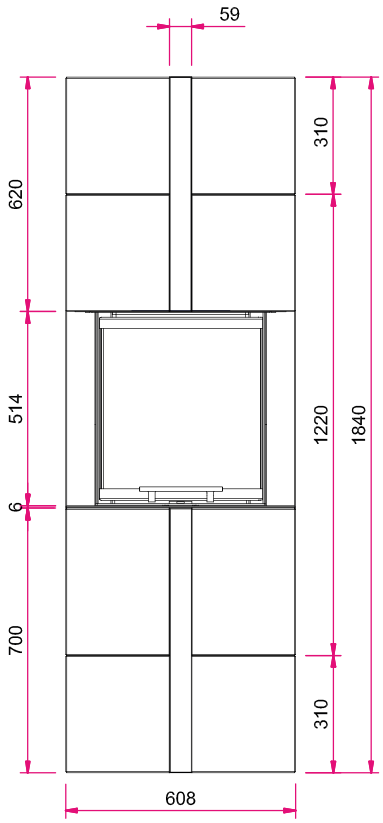

Seitenansicht links M 1:20

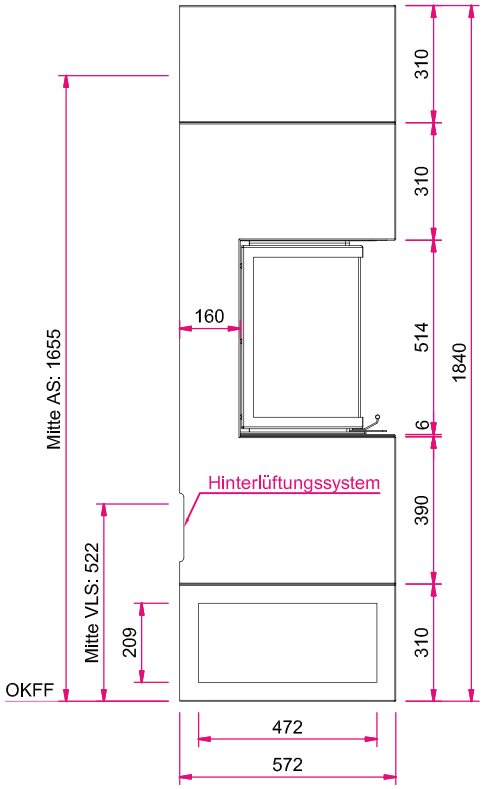

Hinweis: Mit **optionalem Zubehör** bitte die Angaben in den Preislisten beachten.
AS: Abgasstutzen, **VLS:** Verbrennungsluftstutzen, **OKFF:** Oberkante Fertigfußboden

Draufsicht M 1:20

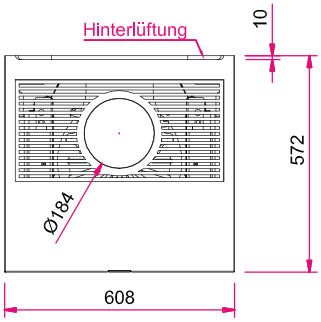

Alle Abbildungen und Zeichnungen sind urheberrechtlich geschützt.
Verwertung oder Veröffentlichung, auch einzelner Details, nur mit unserer Genehmigung. Technische Änderungen vorbehalten. Weitere Informationen finden Sie unter **www.camina.de**.
All illustrations and drawings are copyrighted. Utilisation or publication, including individual details, only with our written approval. Technical data are subject to change without notice.

10 / 2016