N17
Naturstein klassisch

Camina
EXCLUSIVE FIREDESIGN

Abbildung: N17
Naturstein: Arenisca San Miguel

Standard

- Tür hochschiebbar
- Front Kristall

Gesamtgewicht

ca. 730 kg

Kamineinsatz

Ekko R 67(45)57 h
NW-Leistung: 9 kW
Abgasstutzen: Ø 180 mm

A

Mehr Infos unter
www.camina.de

Optional

- Front Anthrazit
- Front Deco
- Front veredelt
- Front veredelt (komplett)

Zubehör

- Warmluft-Aufsatzregister
- Nachheiz-kasten
- SMR
- Elektronischer Türantrieb
- Vorlegeplatte

Naturstein

- Blanco Carrara
- Blanco Macael
- Crema Marfil
- Negro Abanilla
- Rojo Alicante
- Rosa Claro
- Rosa Crema
- Marron Emperador
- Arenisca San Miguel
- Blanco Nacarado
- Caliza Moka
- Travertino Romano

Maßzeichnungen
N17

Frontansicht M 1:25

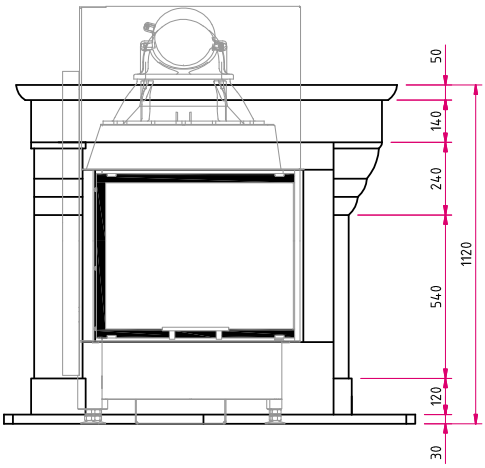

Seitenansicht M 1:25

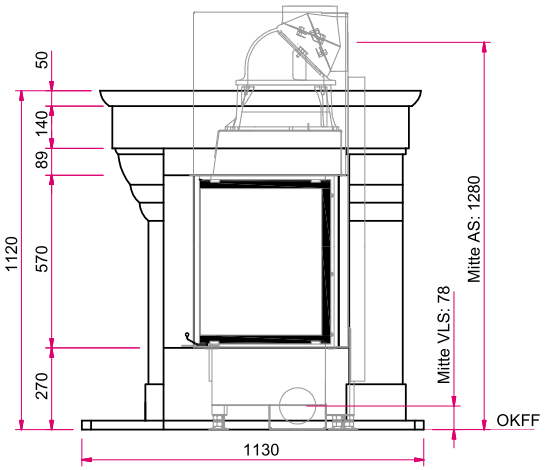

Hinweis: Mit **optionalem Zubehör** bitte die Angaben in den Preislisten beachten.
AS: Abgasstutzen, **VLS:** Verbrennungsluftstutzen, **OKFF:** Oberkante Fertigfußboden

Draufsicht M 1:25

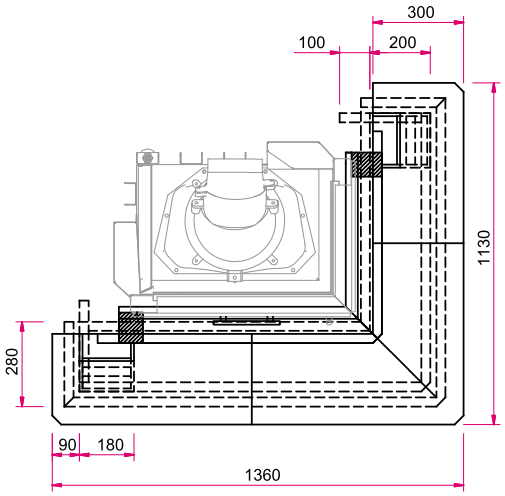

Alle Abbildungen und Zeichnungen sind urheberrechtlich geschützt.
Verwertung oder Veröffentlichung, auch einzelner Details, nur mit unserer Genehmigung. Technische Änderungen vorbehalten. Weitere Informationen finden Sie unter **www.camina.de**.
All illustrations and drawings are copyrighted. Utilisation or publication, including individual details, only with our written approval. Technical data are subject to change without notice.

10 / 2016